Кран мостовой однобалочный опорный общего назначения г / п 8 т

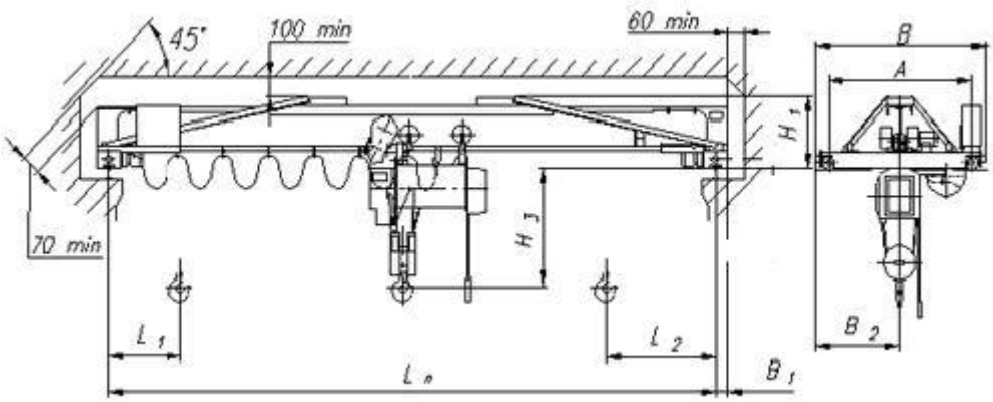

Рисунок не определяет конструкцию крана

Основные технические характеристики:

1. Грузоподъемность, т		8						
2. Пролет крана L_n, м		4,5	7,5	10,5	13,5	16,5	19,5	22,5
3. Высота подъема крюка H, м*)		6…36						
4. Размеры, мм	A min	2000			2600		4000	
	B min	2600			3200		4600	
	B_1 max	210						
	B_2 min*)	1300			1600		2300	
	H_1 max **)	780	855	1035	1155		1465	
5. Группа режима работы крана по ГОСТ 25546-82(ISO 4301/1-86)		3К (А3)						
6. Скорость, м/с	подъема*)	0,067*)						
	передвижения тали*)	0,33; 0,53*)						
	передвижения крана	0,36						
7. Управление краном		с пола, радиоуправление						
8. Токоподвод		Кабельный; открытый троллейный; закрытый троллейный						
9. Род тока и напряжение:		переменный - 380 В; 50 Гц						
10. Суммарная мощность электродвигателей (ПВ 40%), кВт		2х0,75 + 8 + 0,37(2*0,37 если Нпод>9м)						
11. Масса крана, т		1,7	2,21	2,71	4,06	4,71	7,376	8,14
12. Нагрузка на колесо крана, кН		61,595	63,84	71,535	75,47	78,965	92,895	96,07
13. Тип кранового рельса	железнодорожного	Р 24 ГОСТ 6368-82						
	специального	Квадрат 50 ГОСТ 2591-88 Ст3 ГОСТ 535-88						
14. Климатическое исполнение, категория размещения		У1, У2, У3						
15. Температура окружающей среды, °С		-20...+40 (-40…+40)						
16. Исполнение крана		общепромышленное, пожаробезопасное						

*) Данные характеристики зависят от типа устанавливаемой электротали. В опросном листе указаны характеристики стандартной тали производства Б.Эхо, Р.Болгария

**) Указан стандартный размер. Данный размер по требованию заказчика может быть уменьшен

Кран мостовой однобалочный опорный общего назначения г / п 8 т

СВЕДЕНИЯ, СООБЩАЕМЫЕ ЗАКАЗЧИКОМ КРАНА

Пролет крана, Ln, м.			
Высота подъема, Н, м.			
Температура эксплуатации, град. С			
Климатическое исполнение	У3 (в помещении)	У2 (под навесом)	У1 (на улице)
Исполнение крана	Общепромышленное	Пожаробезопасное	
Токоподвод	Кабельный	Троллейный открытый	Троллейный закрытый
Управление краном	С пола	Радиоуправление	
Подкрановый путь	Р 24 ГОСТ 6368-82	Квадрат 50 ГОСТ 2591-88	Другое
Наименование транспортируемого груза			
Количество заказываемых кранов			
Дополнительные требования			
Наименование предприятия-заказчика			
Адрес предприятия-заказчика			
Контактное лицо, ответственное за заказ крана (Ф.И.О., должность, контактный телефон)			

место печати _____ *подпись*

По специальному заказу данные краны могут изготавливаться:

- с размерами, отличными от указанных в таблице;
- с управлением по радиоканалу;
- с режимом работы А4 (4К); А5 (5К), при этом размеры крана будут отличны от указанных в таблице;
- с тормозами на передвижение крана;
- с концевыми выключателями;
- с устройством плавного пуска и остановки либо частотными преобразователями, позволяющими изменять скорости крана
- с мотор- редукторами на передвижение крана производства Германия;