Кран мостовой подвесной однобалочный исполнения ВБИ г/п 3,2т

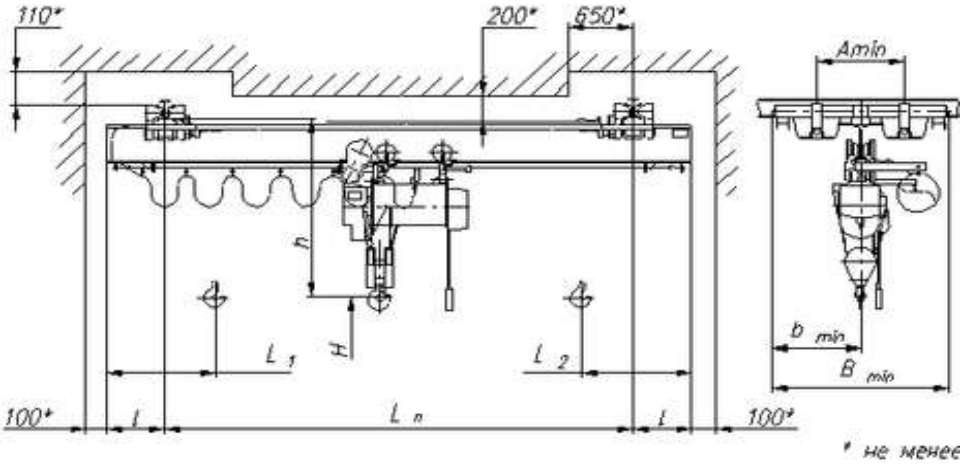

Основные технические характеристики:

1. Грузоподъемность, т		3,2					
2. Пролет крана L_n, м		3,0	4,2	6,0	9,0	12,0	15,0
3. Высота подъема крюка H, м		6…36					
4. Длина консолей l, м		0,3…0,6		0,3…0,9	0,6…1,5		
5. Номер профиля двутавровой балки для кранового пути по ГОСТ 19425		30М, 36М, 45М					
6. Размеры, мм	A min	600					
	B min	1260		1460		1710	
7. Группа режима работы крана по ГОСТ 25546-82 (ISO 4301/1-86)		3К (А3)					
8. Скорость, м/с	подъема	0,13					
	передвижения тали	0,33					
	передвижения крана	0,4					
9. Управление краном		с пола, радиоуправление					
10. Токоподвод		Кабельный					
11. Род тока и напряжение:		переменный - 380 В; 50 Гц					
12. Суммарная мощность электродвигателей (ПВ 40%), кВт		2*0.37+4,5+0,37(2*0.37при Нпод>9м)					
13. Масса крана(без учёта массы электротали), т		1,1	1,2	1,4	1,9	2,45	2,8
14. Нагрузка на колесо кН(max)		10		10,3	10,9	11,6	12
15. Климатическое исполнение, категория размещения		У1, У2, У3					
16. Температура окружающей среды, °С		-20...+40 (-40…+40)					
17. Характеристики взрывозащиты							
Класс взрывоопасной зоны		В1, В1а, В1г					
Категория взрывоопасной смеси		IIA, IIB, IIC					
Группа взрывоопасной смеси		Т1, Т2, Т3, Т4, Т5					

*) Данные характеристики зависят от типа устанавливаемой электротали. В опросном листе указаны характеристики стандартной тали производства Б.Эхо, Р.Болгария

По специальному заказу данные краны могут изготавливаться:

- с размерами, отличными от указанных в таблице;
- с управлением по радиоканалу;
- с режимом работы А4 (4К);
- с тормозами на передвижение крана;
- с концевыми выключателями;
- с устройством плавного пуска и остановки либо частотными преобразователями, позволяющими изменять скорости крана.
- с мотор - редукторами на передвижение крана производства Германия;

ООО «ПО «Высота», р/с № 40702810568000007115, Ф. ОПЕРУ БАНКА ВТБ (ПАО) В САНКТ-ПЕТЕРБУРГЕ
ИНН/КПП 7801514191 / 780101001, БИК 044030704, к/с 30101810200000000704
ОГРН 1107847051938, ОКПО 64302514, ОКАТО 40263563000

СВЕДЕНИЯ, СООБЩАЕМЫЕ ЗАКАЗЧИКОМ КРАНА

Пролет крана, Ln, м.			
Длина консолей, lк			
Высота подъема, Н, м.			
Температура эксплуатации, град. С			
Климатическое исполнение	У3 (в помещении)	У2 (под навесом)	У1 (на улице)
Характеристики взрывозащиты (класс взрывоопасной зоны, категория и группа взрывоопасной смеси)			
Управление краном	С пола	Радиоуправление	
Наименование транспортируемого груза			
Количество заказываемых кранов			
Дополнительные требования			
Наименование предприятия-заказчика			
Адрес предприятия-заказчика			
Контактное лицо, ответственное за заказ крана (Ф.И.О., должность, контактный телефон)			

место печати _____*подпись*