Кран мостовой подвесной однобалочный однопролетный общего назначения
г/п 16т

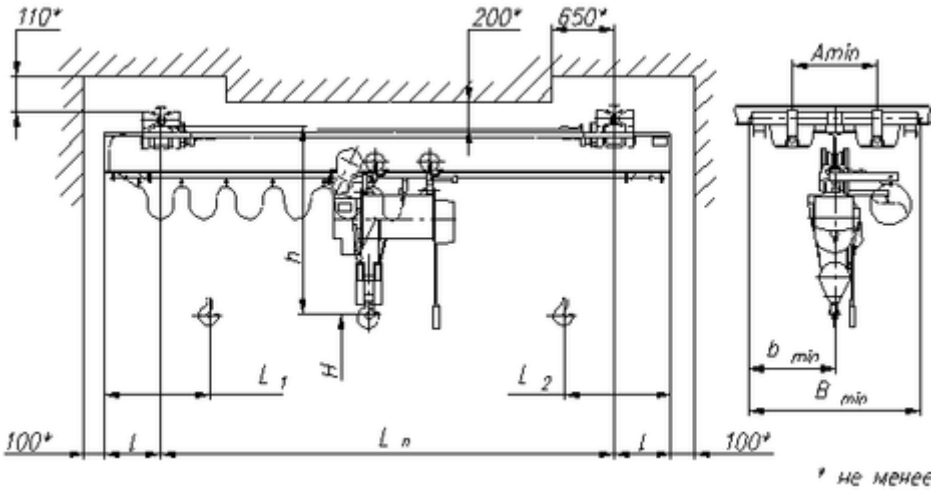

Основные технические характеристики:

1. Грузоподъемность, т		16
2. Пролет крана L_n, м		3,0…6,0
3. Высота подъема крюка H, м		6…24
4. Длина консолей l, м		0,3…1,2
5. Номер профиля двутавровой балки для кранового пути по ГОСТ 19425		45М
6. Размеры, мм	A min	1500
	B min	2200
	b min*)	1450
7. Группа режима работы крана по ГОСТ 25546-82 (ISO 4301/1-86)		3К (А3)
8. Скорость, м/с	подъема	0,067*)
	передвижения тали	0,33; 0,53*)
	передвижения крана	0,35 (от 1/10 номинальной скорости до 35 м/с – с установкой преобразователя частоты с функциями плавный разгон/торможение)
9. Управление краном		с пола; радиоуправление
10. Токоподвод		Кабельный; открытый троллейный; закрытый троллейный
11. Род тока и напряжение:		переменный - 380 В; 50 Гц
12. Суммарная мощность электродвигателей (ПВ 40%), кВт (max)*)		2x1,1 + 13 + 2x0,55
13. Масса крана, т (max)		6,4…8,2
14. Нагрузка на одну двухколесную ходовую тележку при работе крана, кН (max)		24,4
15. Климатическое исполнение, категория размещения		У1, У2, У3
16. Температура окружающей среды, °С		-20...+40 (-40…+40)
17. Исполнение крана		общепромышленное

*) Данные характеристики зависят от типа устанавливаемой электротали В опросном листе указаны характеристики стандартной тали производства Б.Эхо, Р.Болгария

Все поставляемое оборудование имеет сертификат соответствия РФ и разрешение на применение

ООО «ПО «Высота», р/с № 40702810568000007115, Ф. ОПЕРУ БАНКА ВТБ (ПАО) В САНКТ-ПЕТЕРБУРГЕ
ИНН/КПП 7801514191 / 780101001, БИК 044030704, к/с 30101810200000000704
ОГРН 1107847051938, ОКПО 64302514, ОКАТО 40263563000

Кран мостовой подвесной однобалочный однопролетный общего назначения
г/п 16т

СВЕДЕНИЯ, СООБЩАЕМЫЕ ЗАКАЗЧИКОМ КРАНА

Пролет крана, Ln, м.			
Длина консолей, lк			
Высота подъема, Н, м.			
Температура эксплуатации, град. С			
Климатическое исполнение	У3 (в помещении)	У2 (под навесом)	У1 (на улице)
Исполнение крана	Общепромышленное	Пожаробезопасное	
Токоподвод	Кабельный	Троллейный открытый	Троллейный закрытый
Управление краном	С пола	Радиоуправление	
Наименование транспортируемого груза			
Количество заказываемых кранов			
Дополнительные требования			
Наименование предприятия-заказчика			
Адрес предприятия-заказчика			
Контактное лицо, ответственное за заказ крана (Ф.И.О., должность, контактный телефон)			

место печати _____*подпись*