Таль электрическая передвижная типа ВМТ
взрывобезопасного исполнения (ВБИ), г/п 16 тонн

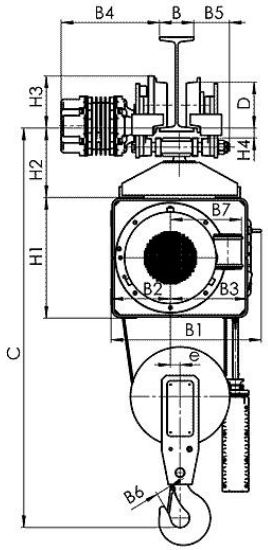

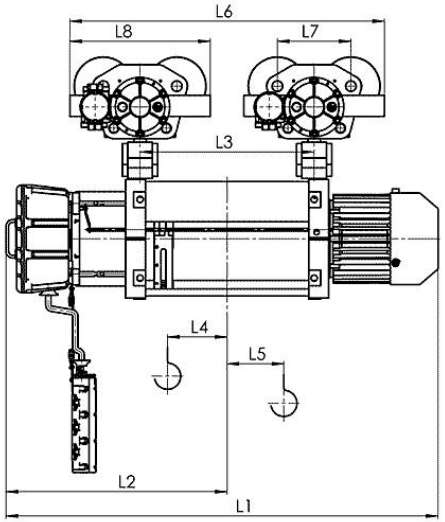

(1) – с ограничителем груза

Тип	Полиспаст 2/1		Размеры, mm																						
	Высота подъёма, m	Грузоподъёмность, kg	Скорость подъёма m/min 4 | 6 L1	L2	L3	L4	L5	L6	L7	L8	H1	H2	H3	H4	B	B1	B2	B3	B4	B5	B6	B7	C	e	D
ВМТ 780	17	16000	1944	981	713	178	128	1408	354	695	556	340	274	35	150 … 200	697	279	377 457.5(2)	370 … 435	185 … 160	71	290	1970	56	250
	23		2159	1088	928	285	128	1623																	
	29		2374	1195	1143	392	128	1838																	
	35		2584	1300	1353	498	128	2048																	
	40		2744	1380	1513	578	128	2208																	
	47		2994	1505	1763	703	128	2458																	
	52		3184	1600	1953	798	128	2648																	

Стандартные технические характеристики электроталей:

Режим работы по FEM 9.511 - 2m

Мощность электродвигателей:

подъема –12,5 кВт, 13/3 кВт

передвижения – 0,37 кВт, 0,55 кВт

Кратность полиспаста 2/1

Скорости:

Подъема 5 м/мин., 7,5 м/мин., 9 м/мин.

Передвижения 20м/мин., 32 м/мин, 20/6 м/мин, 32/10 м/мин.

ООО «ПО «Высота», р/с № 40702810568000007115, Ф. ОПЕРУ БАНКА ВТБ (ПАО) В САНКТ-ПЕТЕРБУРГЕ
ИНН/КПП 7801514191 / 780101001, БИК 044030704, к/с 30101810200000000704
ОГРН 1107847051938, ОКПО 64302514, ОКАТО 40263563000

СВЕДЕНИЯ, СООБЩАЕМЫЕ ЗАКАЗЧИКОМ ТАЛИ

Высота подъема, Н, м.			
Температура эксплуатации, град. С			
Климатическое исполнение	У3 (в помещении)	У2 (под навесом)	У1 (на улице)
Характеристики взрывозащиты (класс взрывоопасной зоны, категория и группа взрывоопасной смеси)			
Управление талью	С пола	Радиоуправление	
Подкрановый путь			
Наименование транспортируемого груза			
Количество талей			
Дополнительные требования			
Наименование предприятия-заказчика			
Адрес предприятия-заказчика			
Контактное лицо, ответственное за заказ крана (Ф.И.О., должность, контактный телефон)			

Место печати _____*Подпись*

ПО ЗАКАЗУ МОГУТ БЫТЬ ИЗГОТОВЛЕНЫ ЭЛЕКТРОТАЛИ СО СЛЕДУЮЩИМИ ДОПОЛНИТЕЛЬНЫМИ ОПЦИЯМИ:

Высота подъёма до 70м

Кратность полиспаста 4/1

Две скорости на механизмы подъёма и передвижения Кранового исполнения С тормозом на механизме передвижения

С двумя тормозами на механизм подъёма

С уменьшенной строительной высотой

Химически защищённого исполнения для работы в агрессивной среде Для передвижения по криволинейному пути