Таль электрическая передвижная типа ВМТ
взрывобезопасного исполнения (ВБИ), г/п 12,5 тонн

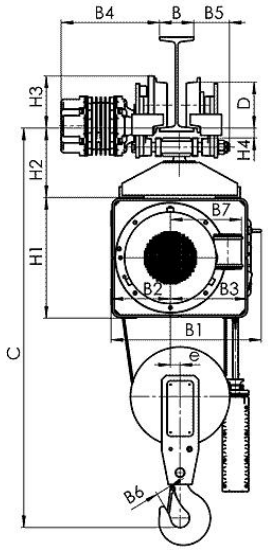

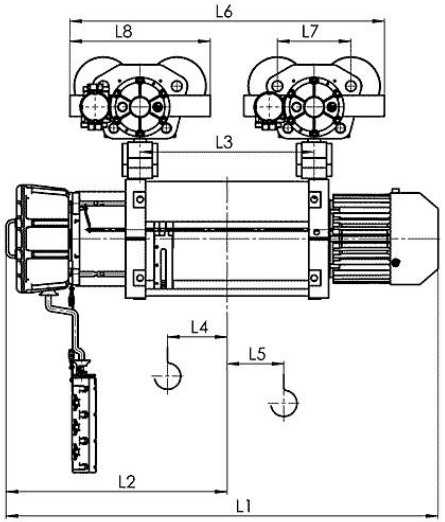

(1) – с ограничителем груза

Тип	Полиспаст 2/1		Размеры, mm																						
	Высота подъёма, m	Грузоподъёмность, kg	Скорость подъёма m/min 5; 7.5; 9 L1	L2	L3	L4	L5	L6	L7	L8	H1	H2	H3	H4	B	B1	B2	B3	B4	B5	B6	B7	C	e	D
ВМТ 763 …	12	12500	1784	901	600	148	78	1195	310	595	548	304	230	30	130 … 150	693	275	373 457.5(2)	370 … 435	145 … 125	71	290	1925	56	210
	17		1944	981	713	178	128	1308				292											1910		
	23		2159	1088	928	285	128	1523																	
	29		2374	1195	1143	392	128	1738																	
	35		2584	1300	1353	498	128	1948																	
	40		2744	1380	1513	578	128	2108																	
	47		2994	1505	1763	703	128	2358																	
	52		3184	1600	1953	798	128	2548																	

Стандартные технические характеристики электроталей:

Режим работы по FEM 9.511 - 2m

Мощность электродвигателей:

подъема –12,5 кВт, 13/3 кВт

передвижения – 0,37 кВт, 0,55 кВт

Кратность полиспаста 2/1

Скорости:

Подъема 5м/мин., 7,5 м/мин., 9 м/мин.

Передвижения 20м/мин., 32 м/мин, 20/6 м/мин, 32/10 м/мин.

ООО «ПО «Высота», р/с № 40702810568000007115, Ф. ОПЕРУ БАНКА ВТБ (ПАО) В САНКТ-ПЕТЕРБУРГЕ
ИНН/КПП 7801514191 / 780101001, БИК 044030704, к/с 30101810200000000704
ОГРН 1107847051938, ОКПО 64302514, ОКАТО 40263563000

СВЕДЕНИЯ, СООБЩАЕМЫЕ ЗАКАЗЧИКОМ ТАЛИ

Высота подъема, Н, м.			
Температура эксплуатации, град. С			
Климатическое исполнение	У3 (в помещении)	У2 (под навесом)	У1 (на улице)
Характеристики взрывозащиты (класс взрывоопасной зоны, категория и группа взрывоопасной смеси)			
Управление талью	С пола	Радиоуправление	
Подкрановый путь			
Наименование транспортируемого груза			
Количество талей			
Дополнительные требования			
Наименование предприятия-заказчика			
Адрес предприятия-заказчика			
Контактное лицо, ответственное за заказ крана (Ф.И.О., должность, контактный телефон)			

Место печати _____*Подпись*

ПО ЗАКАЗУ МОГУТ БЫТЬ ИЗГОТОВЛЕНЫ ЭЛЕКТРОТАЛИ СО СЛЕДУЮЩИМИ ДОПОЛНИТЕЛЬНЫМИ ОПЦИЯМИ:

Высота подъёма до 70м

Кратность полиспаста 4/1

Две скорости на механизмы подъёма и передвижения Кранового исполнения С тормозом на механизме передвижения

С двумя тормозами на механизм подъёма

С уменьшенной строительной высотой

Химически защищённого исполнения для работы в агрессивной среде Для передвижения по криволинейному пути