Таль электрическая передвижная типа ВТ39
взрывобезопасного исполнения (ВБИ), г/п 10 тонн

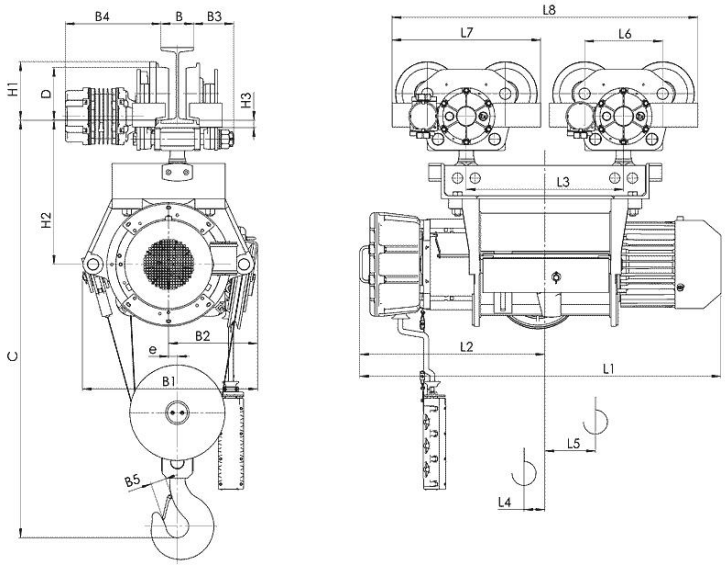

(1) – с ограничителем груза

Тип	Полиспаст 4/1		Размеры, mm																				
	Высота подъёма, m	Грузоподъёмность, kg	Скорость подъёма m/min		L2	L3	L4	L5	L6	L7	L8	H1	H2	H3	B	B1	B2	B3	B4	B5	e	C	D
			4	4/1																			
			L1																				
ВТ396 …	6	10000	1431	1501	736	625	63	38	310	595	1220	232	580	30	130 …	740 800(1)	375	145… 125	370… 435	71	35	1640	210
	9		1641	1711	841	835	58	97			1430												
	12		1851	1921	946	1045	86	95			1640												
	15		2095	2165	1086	1325	100	165			1920												

Стандартные технические характеристики электроталей:

Режим работы по FEM 9.511 - 2m

Мощность электродвигателей:

подъема –8 кВт, 8/1,7 кВт

передвижения - 0,25 кВт, 0,37 кВт

Кратность полиспаста 4/1

Скорости:

Подъема 4м/мин, 4/1 м/мин

Передвижения 20м/мин, 32 м/мин

ООО «ПО «Высота», р/с № 40702810568000007115, Ф. ОПЕРУ БАНКА ВТБ (ПАО) В САНКТ-ПЕТЕРБУРГЕ
ИНН/КПП 7801514191 / 780101001, БИК 044030704, к/с 30101810200000000704
ОГРН 1107847051938, ОКПО 64302514, ОКАТО 40263563000

СВЕДЕНИЯ, СООБЩАЕМЫЕ ЗАКАЗЧИКОМ

Высота подъема, Н, м.			
Температура эксплуатации, град. С			
Климатическое исполнение	У3 (в помещении)	У2 (под навесом)	У1 (на улице)
Характеристики взрывозащиты (класс взрывоопасной зоны, категория и группа взрывоопасной смеси)			
Управление талью	С пола	Радиоуправление	
Подкрановый путь			
Наименование транспортируемого груза			
Количество талей			
Дополнительные требования			
Наименование предприятия-заказчика			
Адрес предприятия-заказчика			
Контактное лицо, ответственное за заказ крана (Ф.И.О., должность, контактный телефон)			

Место печати _____*Подпись*

ПО ЗАКАЗУ МОГУТ БЫТЬ ИЗГОТОВЛЕНЫ ЭЛЕКТРОТАЛИ СО СЛЕДУЮЩИМИ ДОПОЛНИТЕЛЬНЫМИ ОПЦИЯМИ:

Высота подъёма до 70м

Кратность полиспаста 4/1

Две скорости на механизмы подъёма и передвижения Кранового исполнения С тормозом на механизме передвижения

С двумя тормозами на механизм подъёма

С уменьшенной строительной высотой

Химически защищённого исполнения для работы в агрессивной среде Для передвижения по криволинейному пути