ТЭЛЬФЕР ЭЛЕКТРИЧЕСКИЙ КАНАТНЫЙ
с пониженной строительной высотой Global King (Columbus McKinnon) грузоподъёмностью 15 т.

- Тельфер на крантележке для монорельса
- Группа режима: от 2m
- Напряжение питания 380В 3 фазы 50 Гц, нестандартные на заказ
- Канатоукладчик
- Контакторное управление
- Концевой выключатель
- Вращающийся крюк
- Двигатель тали асинхронный, двух-скоростной, класс изоляции F, коэф. занятости FEM S3, термозащита
- Тормоз двигателя
- Защита от потери фазы
- Защита от перегрузки
- Редуктор тележки: червячный
- Двигатель тележки асинхронный двух-скоростной, класс изоляции F, 30 мин. режим.

Основные технические характеристики:

Модель	Тельфер электрический канатный											
	Данные тельфера						Данные крантележки					Вес тельфера, кг
	Грузо-подъёмн., тонн	Высота подъёма, м	Скорость подъёма, м/мин	Мощность двигателя, кВт	Число оборотов двигателя	Ветви/ диам. каната	Ск. перед-вижения, м/мин	Мощность двигателя, кВт	Число оборотов двигателя	Кол. колес, диаметр, мм	Ширина полки двутавра	
YGK-E 15-4/7	15	7,5	4,5/1,0	15/3,7	3000/ 750	4/15	12/4	0,75/ 0,25	1500/ 500	4-178	203-508	1284
YGK-E 15-4/12		12										1415

Размеры тельфера 15 тонн

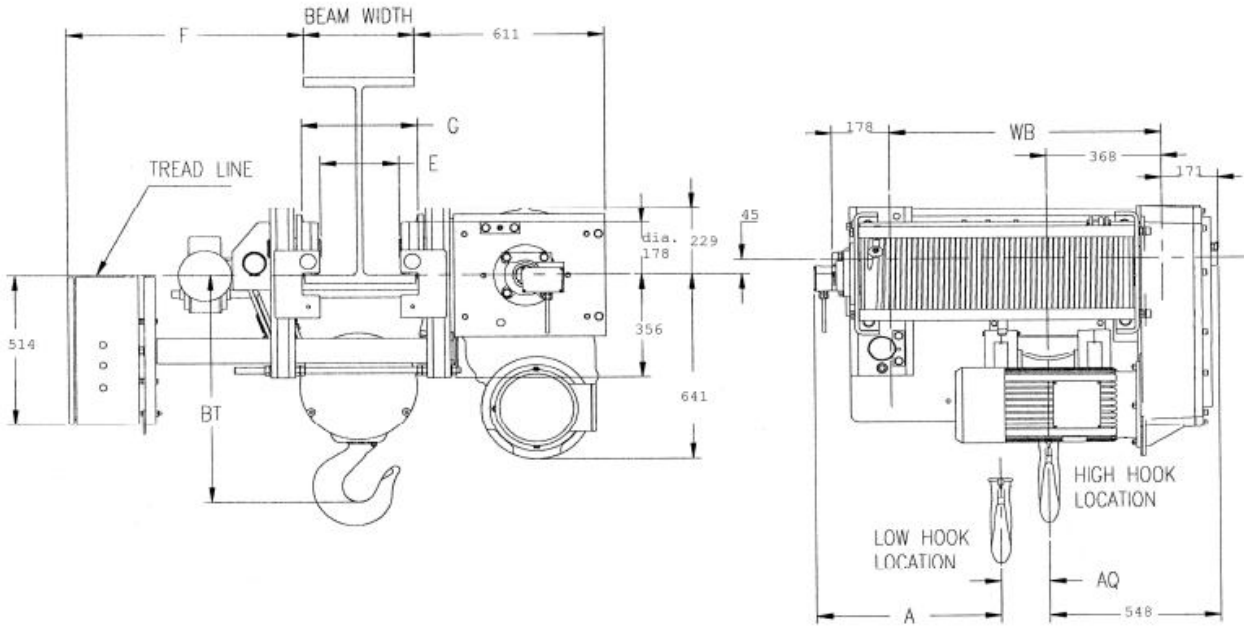

Размеры, зависимые от ширины полки монорельса

Размер	Ширина полки монорельса, мм							
	204	254	305	356	359	406	457	508
BT	845	829	810	788	781	775	753	788
E	100	135	202	252	256	303	354	405
F	942	891	840	789	938	891	840	789
Удл. тележки	Баз. тележка 203 - 356 мм				1-ое удлинение 359 - 508 мм			

Размеры, зависимые от высоты

	Размер, мм		
	A	AQ	WB
для 7,5 м высоты	597	155	873
для 12 м высоты	870	251	1241

ООО «ПО «Высота», р/с № 40702810568000007115, Ф. ОПЕРУ БАНКА ВТБ (ПАО) В САНКТ-ПЕТЕРБУРГЕ
ИНН/КПП 7801514191 / 780101001, БИК 044030704, к/с 30101810200000000704
ОГРН 1107847051938, ОКПО 64302514, ОКАТО 40263563000

Сведения, сообщаемые заказчиком

(впишите или обведите нужное)

Грузоподъёмность, т		***Количество талей***	
		Температура окружающей среды, гр. С	***(-20+40)***
Высота подъёма, м		***Климатическое исполнение***	***У***
		Категория размещения	***1; 2; 3; 4***

Дополнительные требования	
Наименование и почтовый адрес предприятия – заказчика	
Контактное лицо, ответственное за заказ (ФИО, должность, контактный телефон)	

М. П. _____

подпись