ТЭЛЬФЕР ЭЛЕКТРИЧЕСКИЙ КАНАТНЫЙ
с пониженной строительной высотой Global King (Columbus McKinnon) грузоподъёмностью 1.6 т.

- Тельфер на крантележке для монорельса
- Группа режима: от 2m
- Напряжение питания 380В 3 фазы 50 Гц, нестандартные на заказ
- Канатоукладчик
- Контакторное управление
- Концевой выключатель
- Вращающийся крюк
- Двигатель тали асинхронный, двух-скоростной, класс изоляции F, коэф. занятости FEM S3, термозащита
- Тормоз двигателя
- Защита от потери фазы
- Защита от перегрузки
- Редуктор тележки: червячный
- Двигатель тележки асинхронный двух-скоростной, класс изоляции F, 30 мин. режим.

Основные технические характеристики:

Модель	Тельфер электрический канатный											
	Данные тельфера						Данные крантележки					Вес тельфера, кг
	Грузо-подъёмн., тонн	Высота подъёма, м	Скорость подъёма, м/мин	Мощность двигателя, кВт	Число оборотов двигателя	Ветви/ диам. каната	Ск. перед-вижения, м/мин	Мощность двигателя, кВт	Число оборотов двигателя	Кол. колес, диаметр, мм	Ширина полки двутавра	
YGK-E 1.6-6/12	1.6	12	6/1.5	2.2/ 0.56	3000/ 750	2/6.4	12/4	0.2/ 0.06	1500/ 500	4-95	117-356	283

Размеры тельфера 1,6 тонн

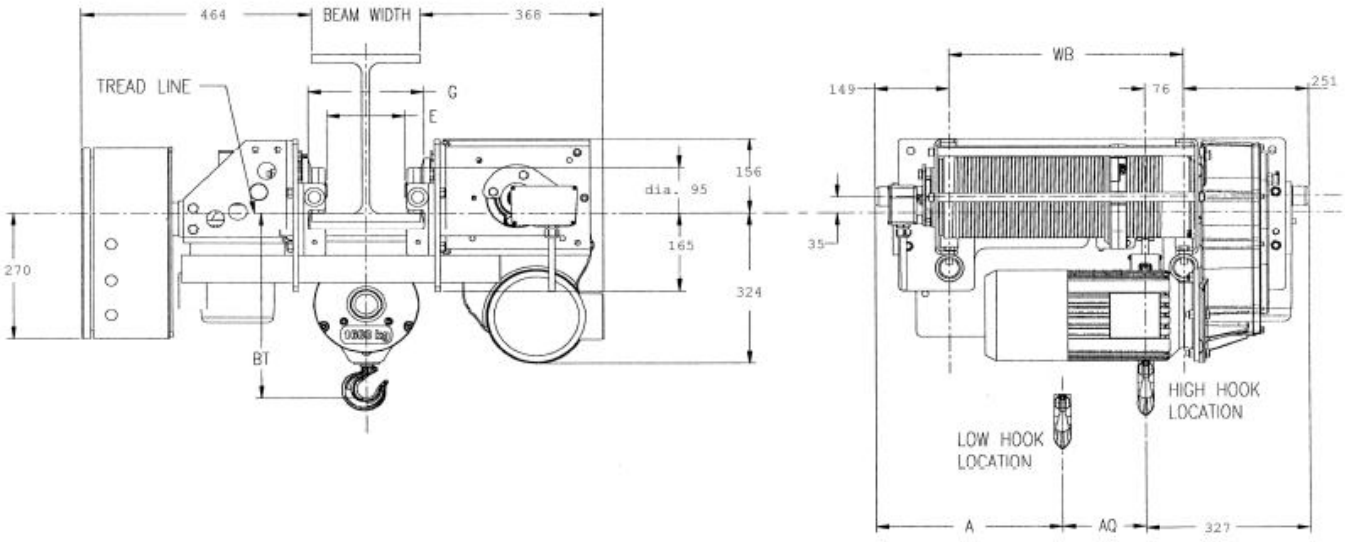

Размеры тельфера 1,6 тонн

Размеры, зависимые от ширины полки монорельса

Размер	Ширина полки монорельса, мм							
	118	152	204	216	219	254	305	356
BT	425	413	400	400	400	413	451	502
E	58	93	144	156	160	195	245	296
Удл. тележки	Базовая тележка 117 - 216 мм				Удлинение на 219 - 356 мм			

...зависимые от высоты

	мм
A	365
AQ	178
WB	470

ООО «ПО «Высота», р/с № 40702810568000007115, Ф. ОПЕРУ БАНКА ВТБ (ПАО) В САНКТ-ПЕТЕРБУРГЕ
ИНН/КПП 7801514191 / 780101001, БИК 044030704, к/с 30101810200000000704
ОГРН 1107847051938, ОКПО 64302514, ОКАТО 40263563000

Сведения, сообщаемые заказчиком

(впишите или обведите нужное)

Грузоподъёмность, т	***1,6***	***Количество талей***	
		Температура окружающей среды, гр. С	***(-20+40)***
Высота подъёма, м	***12***	***Климатическое исполнение***	***У***
		Категория размещения	***1; 2; 3; 4***
Дополнительные требования			
Наименование и почтовый адрес предприятия – заказчика			
Контактное лицо, ответственное за заказ (ФИО, должность, контактный телефон)			

М. П. _____

подпись