Таль электрическая передвижная типа Т10 грузоподъемностью 1 тонна

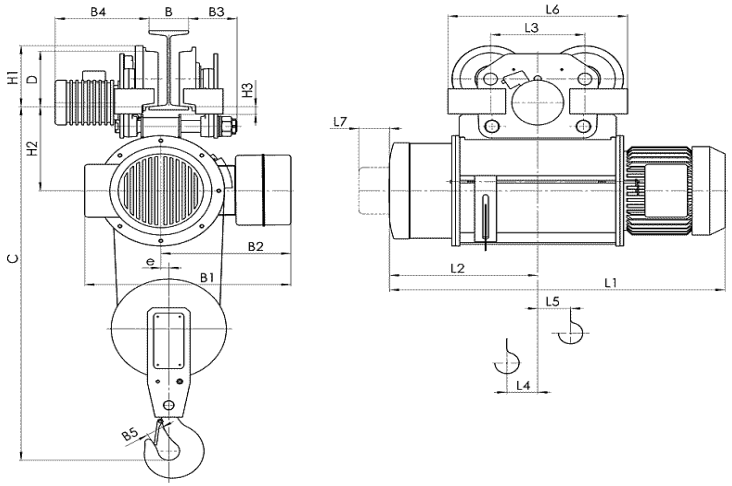

Для высоты подъёма 6-12 метров

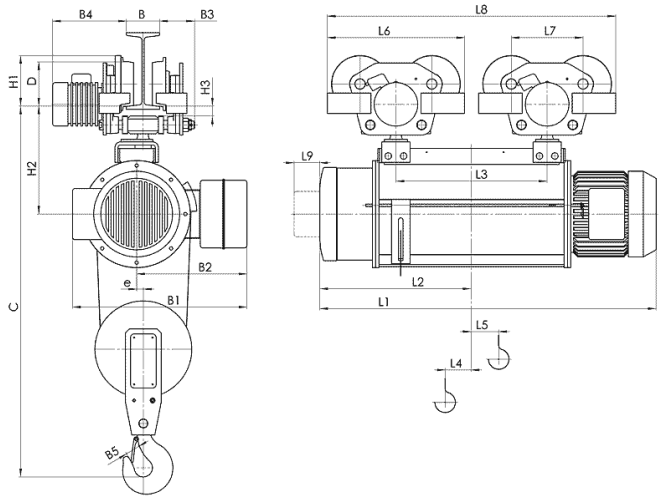

Для высоты подъёма 18-36 метров

Тип тали	Высота подъема	Размеры, mm.																								
		Скорость подъёма m/min		L2	L3	L4	L5	L6	L7	L8	L9	H1	H2	H3	B	B1	B2	B3	B4	B5	e	C	D	Скорость подъёма, m/min	
		8, 12	8/2, 12/2																					8,12	8/2, 12/2
		L1																						Вес, кг	
Т103.. Обычная таль г/п 1 тонна	6	709	749	310	225	48	55	415	70	-	-	148	204	33	90..130	465 492(1) 557(3)	300 365(2)	94...54	245...305	40	18	910	120	137	160
	9	814	854	362		75	82			-	-													142	165
	12	914	954	412		100	106			-	-													152	175
	18	978	1018	452	450	55	192		225	865	46	200	277		90..110	675 682(1) 760(3)						995		218	241
	24	1138	1178	532	610	55	272			1025														232	255
	30	1226	1290	567	550	89	214			965	80		331		90..110	580 606(1) 668(3)	430 508(2)				22	1085		375	422
	36	1306	1373	602	620	110	228			1035														395	442

(1) С микроподъёмом, (2) с ограничителем грузоподъёмности, (3) с ограничителем грузоподъёмности и микроподъёмом

Стандартные технические характеристики электроталей:

Режим работы по FEM 9.511 **- 2m**

Скорости:

- Подъема **8 м/мин, 8/2 м/мин**
- Передвижения **20 м/мин, 32 м/мин, 20/6м/мин, 32/10м/мин**

Кратность полиспаста **2/1**

Мощность электродвигателей:

- Подъема **1,5кВт; 1,5/0,75 кВт**
- Передвижения **0,12 кВт; 0,18 кВт**

ООО «ПО «Высота», р/с № 40702810568000007115, Ф. ОПЕРУ БАНКА ВТБ (ПАО) В САНКТ-ПЕТЕРБУРГЕ
ИНН/КПП 7801514191 / 780101001, БИК 044030704, к/с 30101810200000000704
ОГРН 1107847051938, ОКПО 64302514, ОКАТО 40263563000

Таль электрическая передвижная типа Т10 грузоподъемностью 1 тонна

СВЕДЕНИЯ, СООБЩАЕМЫЕ ЗАКАЗЧИКОМ ТАЛИ

Высота подъема, Н, м.			
Температура эксплуатации, град. С			
Климатическое исполнение	У3 (в помещении)	У2 (под навесом)	У1 (на улице)
Исполнение тали	Общепромышленное	Пожаробезопасное	
Управление талью	С пола	Радиоуправление	
Наименование транспортируемого груза			
Количество заказываемых талей			
Дополнительные требования			
Наименование предприятия-заказчика			
Адрес предприятия-заказчика			
Контактное лицо, ответственное за заказ крана (Ф.И.О., должность, контактный телефон)			

место печати _____*подпись*