Захват мягкий с цепью Tigrip TSB

Технические характеристики

Параметры моделей

Модель	Номер EAN 4025092*	Грузоподъемность (кг)	Зев, Z (мм)	Собств. масса (кг)
TSB 0.35/65	*550772	350	0 - 65	11.6
TSB 0.75/65	*550826	750	0 - 65	11.8
TSB 1.25/65	*550727	1250	0 - 65	16.7

Размеры
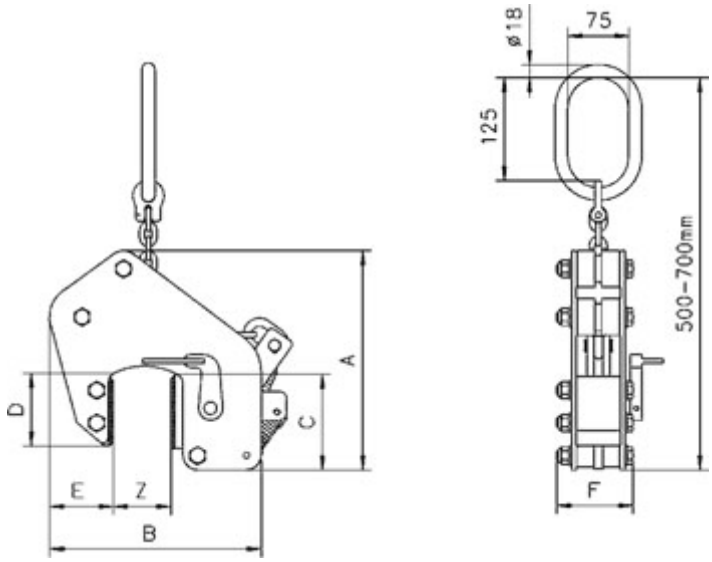
Модель	TSB 0.35/65	TSB 0.75/65	TSB 1.25/65
A,мм	270	270	270
B,мм	260	260	260
C,мм	128	128	128
D,мм	100	100	100
E,мм	65	65	65
F,мм	78	78	78