ПРОИЗВОДСТВЕННОЕ ОБЪЕДИНЕНИЕ ВЫСОТА

192102, г. Санкт-Петербург, а/я 152
тел/факс: (812) 495-66-10, (812) 938-33-68
www.vysota-kran.ru e-mail: sales@vysota-kran.ru

Мобильное перегрузочное устройство (кран козловой)

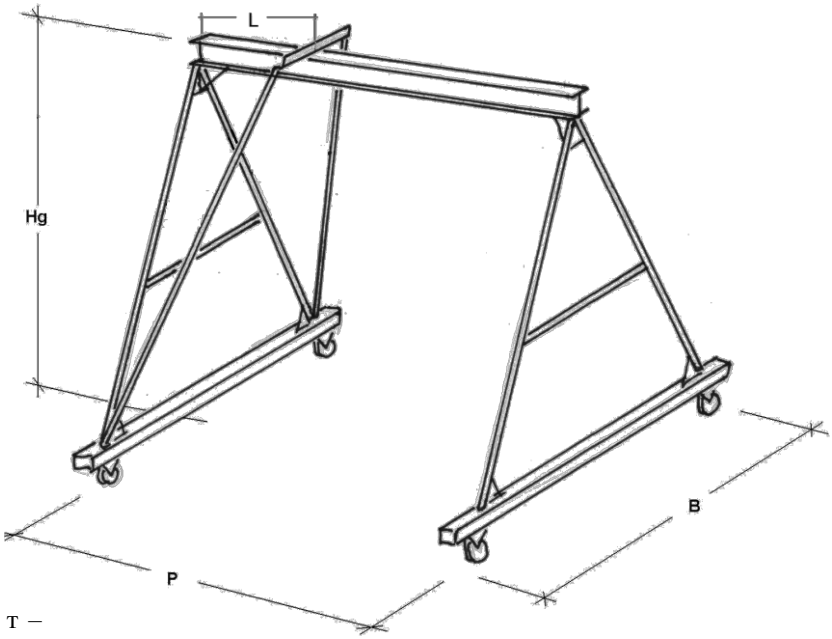

Грузоподъемность крана, т –

Пролет крана P, мм -

База B, мм * -

Длина крана Lg, мм * -

Высота крана Hg, мм * -

Размер до раскоса L, мм * -

Высота подъема, мм –

Диаметр колес, мм	☐ 200	☐ другой _____
Передвижение крана	☐ с грузом	☐ без груза
Количество поворотных колес	☐ 2	☐ 4
Количество колес с тормозом	☐ 2	☐ 4
Подъемный механизм	☐ цепной	☐ канатный
	☐ стационарный	☐ передвижной
Привод подъемного механизма	☐ ручной	☐ электрический

Покрытие пола:
Характер и габариты груза:
Дополнительные требования:
* указать, если имеются ограничения