ТАЛЬ РУЧНАЯ ЧЕРВЯЧНАЯ ПЕРЕДВИЖНАЯ
двухскоростная г/п 5,0т и 8,0 т.

Основные технические характеристики:

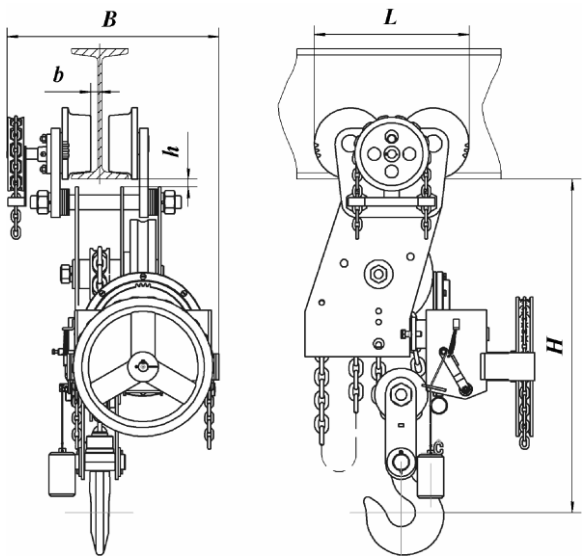

Наименование параметра		Грузоподъёмность, т	
		5,0	8,0
Высота подъёма, м, не более		3; 6; 9; 12	
Размеры габаритные, мм не более,			
H		850	980
L		355	480
B		520	620
h		16	16
b		16	13
Радиус закругления пути, м		2,5	3,0
Применяемые цепи			
Грузовые	Круглозвенные калиброванные высокопрочные *ТУ14-178-255-00* ТУ 4173-001-7974-6949-2007	1-В-9х27	8-10х30
Тяговые	Круглозвенные калиброванные нормальной прочности ТУ14-178-255-00	1-Н-6х19	
Масса, кг		146-206	303-375
Монорельсовый путь (№ двутав. балок ГОСТ19425-74)		30М-45М	45М
Тяговое усилие цепи, кг Механизма подъема Механизма передвижения		 35 20	 35 25

По требованию заказчика высота подъема может быть до 24м.

Скорость подъема при скорости движения тяговой цепи 30 м/мин - 0,25 м/мин
Скорость подъема груза тали с редуктором - 0,083 м/мин
Тяговое усилие цепи - 350 Н
Тяговое усилие при подъеме пустой подвески (2 скорость) - 25 Н
Скорость опускания груза (2 скорость) - 0,25 м/мин

Сведения, сообщаемые заказчиком *(впишите или обведите нужное)*

Грузоподъѐмность, т		***Количество талей***	
		Температура окружающей среды, гр. С	***(-20+40); (-40+40)***
Высота подъѐма, м		***Климатическое исполнение***	***У; УХЛ; Т***
		Категория размещения	***1; 2; 3; 4***
Исполнение тали	***общепромышленное***	***взрывобезопасное***	***пожаробезопасное***
Характеристика взрывобезопасности и пожаробезопасности			
Класс взрывоопасной зоны	*В - 1а; В - 1б; В - 1г; В – II; В - II а*		
Группа взрывоопасной смеси	*Т1; Т2; Т3*		
Категория взрывоопасной смеси	*IIA; IIB; IIC*		
Класс пожароопасной зоны	*П-I; П-II; П-IIа; П-III;*		
Дополнительные требования			
Наименование и почтовый адрес предприятия – заказчика			
Подпись, ФИО, должность заказчика, печать предприятия тел/факс для оперативной связи			

ООО «ПО «Высота», р/с № 40702810568000007115, Ф. ОПЕРУ БАНКА ВТБ (ПАО) В САНКТ-ПЕТЕРБУРГЕ
ИНН/КПП 7801514191 / 780101001, БИК 044030704, к/с 30101810200000000704
ОГРН 1107847051938, ОКПО 64302514, ОКАТО 40263563000