ТАЛЬ РУЧНАЯ ЧЕРВЯЧНАЯ ПЕРЕДВИЖНАЯ
г/п 10 т.

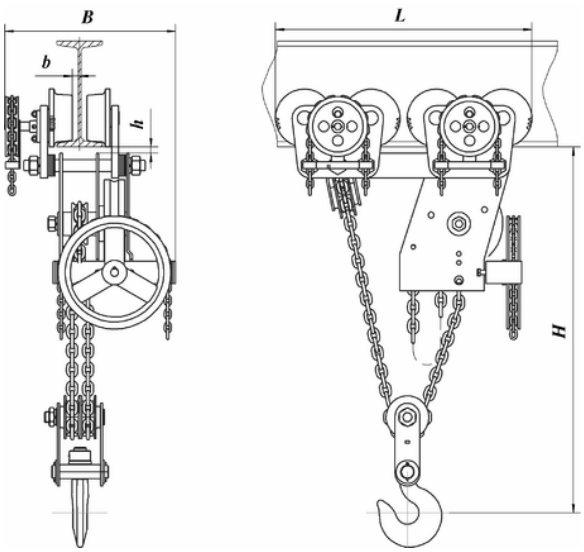

Основные технические характеристики:

Наименование параметра		*Грузоподъёмность, т*			
		10			
Высота подъёма, м, не более		3	6	9	12
Размеры габаритные, мм. не более, H L B h b		980 1000 620 16 16			
Радиус закругления пути, м		3,0			
Применяемые цепи					
Грузовые	Круглозвенные калиброванные высокопрочные ТУ 14-178-255-93 ТУ 4173-001-797469492007	1-В-9х27			
Тяговые	Круглозвенные калиброванные нормальной прочности ТУ14-178-255-00	1-Н-6х19			
Тяговое усилие подъема/передвижения, кг		75/25			
Масса, кг		345	377	413	444
Монорельсовый путь (№ двутав. балок ГОСТ 8239-89, ГОСТ 19425-74)		45М; 50			

По требованию заказчика высота подъема может быть до 24м.

Сведения, сообщаемые заказчиком *(впишите или обведите нужное)*

Грузоподъёмность, т		***Количество талей***	
		Температура окружающей среды, гр. С	***(-20+40); (40+40)***
Высота подъёма, м		***Климатическое исполнение***	***У; УХЛ; Т***
		Категория размещения	***1; 2; 3; 4***
Исполнение тали	***общепромышленное***	***взрывобезопасное***	***пожаробезопасное***
Характеристика взрывобезопасности и пожаробезопасности			
Класс взрывоопасной зоны		*В - 1а; В - 1б; В - 1г; В – II; В - II а*	
Группа взрывоопасной смеси		*Т1; Т2; Т3*	
Категория взрывоопасной смеси		*IIA; IIB; IIC*	
Класс пожароопасной зоны		*П-I; П-II; П-IIа; П-III;*	
Дополнительные требования			
Наименование и почтовый адрес предприятия – заказчика			
Подпись, ФИО, должность заказчика, печать предприятия тел/факс для оперативной связи			

ООО «ПО «Высота». р/с № 40702810568000007115, Ф. ОПЕРУ БАНКА ВТБ (ПАО) В САНКТ-ПЕТЕРБУРГЕ
ИНН/КПП 7801514191 / 780101001, БИК 044030704, к/с 30101810200000000704
ОГРН 1107847051938, ОКПО 64302514, ОКАТО 40263563000