ТАЛЬ РУЧНАЯ ЧЕРВЯЧНАЯ ПЕРЕДВИЖНАЯ
г/п 1,0; 3,2; 5,0; 8,0 т.

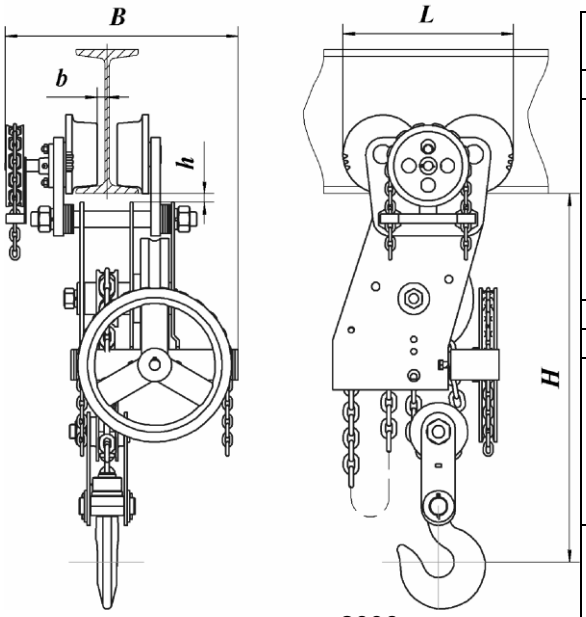

ТУ 24.00.4911-2006

Тали сертифицированы. Сертификат соответствия № РОСС RU АИ16. Н11756

Тали предназначены для подъема и передвижения груза по подвесному монорельсовому пути двутаврового профиля при производстве ремонтных, монтажных, строительных и других работ. Тали применяются в качестве механизма подъема и механизма передвижения груза для ручного однобалочного крана.

Основные технические характеристики:

Наименование параметра		*Грузоподъемность, т*			
		1,0	*3,2*	*5,0*	*8,0*
Высота подъёма		*3; 6; 9; 12*			
Размеры габаритные, мм не более					
H		*400*	*700*	*850*	*980*
L		*220*	*300*	*355*	*480*
B		*330*	*430*	*520*	*620*
h		*10*	*12*	*16*	*16*
b		*10*	*12*	*16*	*13*
Радиус закругления пути, м		*1,2*	*2,0*	*2,5*	*3,0*
Применяемые цепи					
Грузовые	Круглозвенные калиброванные высокопрочные ТУ 14-178-255-00 ТУ 4173-001-797469492007	*1-В-6х19*	*1-В-9х27*	*1-В-9х27*	*8-10х30*
Тяговые	Круглозвенные калиброванные нормальной прочности ТУ 14-178-255-00	*1-Н-6х19*			
Тяговое усилие подъема /передвижения, кг		*35/10*	*65/18*	*75/20*	*75/25*
Масса, кг		*33-73*	*66-125*	*128-188*	*278-350*
Монорельсовый путь (№ двутавр. балок ГОСТ 8239-89, ГОСТ 19425-74)		*18; 24М-36М*	*24М-45М*	*30М-45М*	*45М*

По требованию заказчика высота подъема может быть до 24м.

Сведения, сообщаемые заказчиком *(впишите или обведите нужное)*

Грузоподъемность, т		***Количество талей***	
		Температура окружающей среды, гр. С	***(-20+40); (-40+40)***
Высота подъема, м		***Климатическое исполнение***	***У; УХЛ; Т***
		Категория размещения	***1; 2; 3; 4***
Исполнение тали	***общепромышленное***	***взрывобезопасное***	***пожаробезопасное***

Характеристика взрывобезопасности и пожаробезопасности	
Класс взрывоопасной зоны	*В - 1а; В - 1б; В - 1г; В – II; В - II а*
Группа взрывоопасной смеси	*Т1; Т2; Т3*
Категория взрывоопасной смеси	*IIA; IIB; IIC*
Класс пожароопасной зоны	*П-I; П-II; П-IIа; П-III;*
Дополнительные требования	
Наименование и почтовый адрес предприятия – заказчика	
Подпись, ФИО, должность заказчика, печать предприятия тел/факс для оперативной связи	

ООО «ПО «Высота», р/с № 40702810568000007115, Ф. ОПЕРУ БАНКА ВТБ (ПАО) В САНКТ-ПЕТЕРБУРГЕ
ИНН/КПП 7801514191 / 780101001, БИК 044030704, к/с 30101810200000000704
ОГРН 1107847051938, ОКПО 64302514, ОКАТО 40263563000