Таль электрическая передвижная типа MT740 грузоподъемностью 16 тонн

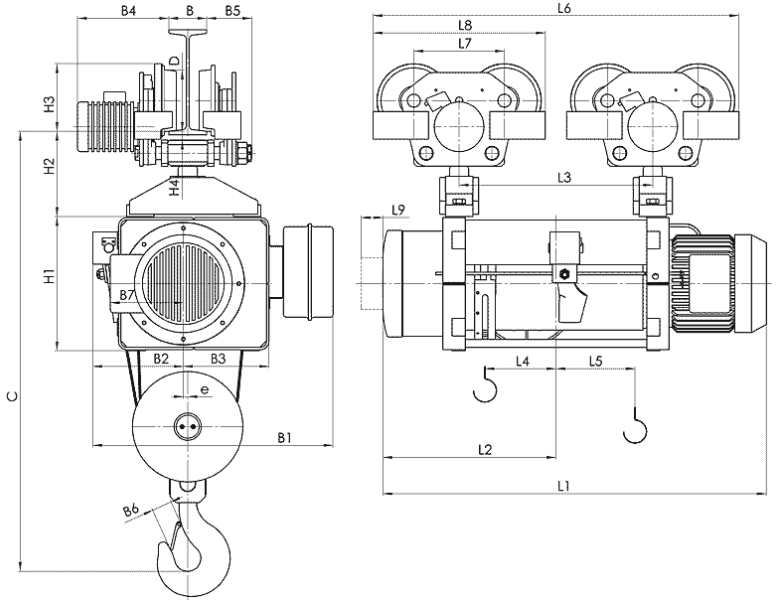

Тип	Полиспаст 4/1			Размеры, mm																											
	Высота подъема, m		Грузоподъемность, kg	Скорость подъема, m/min				L2	L3	L4	L5	L6	L7	L8	L9	H1	H2	H3	H4	B	B1	B2	B3	B4	B5	B6	B7	C	e	D
				4 6	4/1 6/1	4 6	4/1 6/1																								
				L1		Вес, kg																									
MT740	H4	8,5	16000	1453	1488	1330	1390	667	713	117	36	1408	354	695	100	540	340	274	35	150…200	978	369	373	300…365	185…160	90	266	1905	22,5	250
	H5	11,5		1668	1703	1385	1445	775	928	224	-18	1623																		
	H6	14,5		1883	1918	1435	1495	882	1143	332	-72	1838																		
	H7	17,5		2093	2128	1495	1555	987	1353	437	-124	2048																		
	H8	20,0		2253	2288	1540	1600	1067	1513	517	-163	2208																		
	H9	23,5		2503	2538	1610	1670	1192	1763	642	-227	2458																		
	H10	26,0		2693	2728	1665	1725	1287	1953	737	-276	2648																		

ООО «ПО «Высота», р/с № 40702810568000007115, Ф. ОПЕРУ БАНКА ВТБ (ПАО) В САНКТ-ПЕТЕРБУРГЕ
ИНН/КПП 7801514191 / 780101001, БИК 044030704, к/с 30101810200000000704
ОГРН 1107847051938, ОКПО 64302514, ОКАТО 40263563000

Таль электрическая передвижная типа МТ740 грузоподъемностью 16 тонн

Стандартные технические характеристики электроталей:

Режим работы по FEM 9.511 **- 2m**

Скорости:

- Подъема **4 м/мин, 4/1 м/мин**
- Передвижения **20 м/мин, 32 м/мин, 20/6 м/мин, 32/10 м/мин**

Кратность полиспаста **4/1**

Мощность электродвигателей:

- Подъема **12,5кВт; 13/3 кВт**
- Передвижения **2х0,55 кВт**

СВЕДЕНИЯ, СООБЩАЕМЫЕ ЗАКАЗЧИКОМ ТАЛИ

Высота подъема, Н, м.			
Температура эксплуатации, град. С			
Климатическое исполнение	У3 (в помещении)	У2 (под навесом)	У1 (на улице)
Исполнение тали	Общепромышленное	Пожаробезопасное	
Управление талью	С пола	Радиоуправление	
Наименование транспортируемого груза			
Количество заказываемых талей			
Дополнительные требования			
Наименование предприятия-заказчика			
Адрес предприятия-заказчика			
Контактное лицо, ответственное за заказ крана (Ф.И.О., должность, контактный телефон)			

место печати _____*подпись*