ТАЛЬ РУЧНАЯ ЦЕПНАЯ ПЕРЕДВИЖНАЯ (тележка без привода)
Yalelift ITP (Columbus McKinnon)
грузоподъёмностью 0,5 ; 1. 0; 2.0 ; 3,0 т.

Основные технические характеристики:

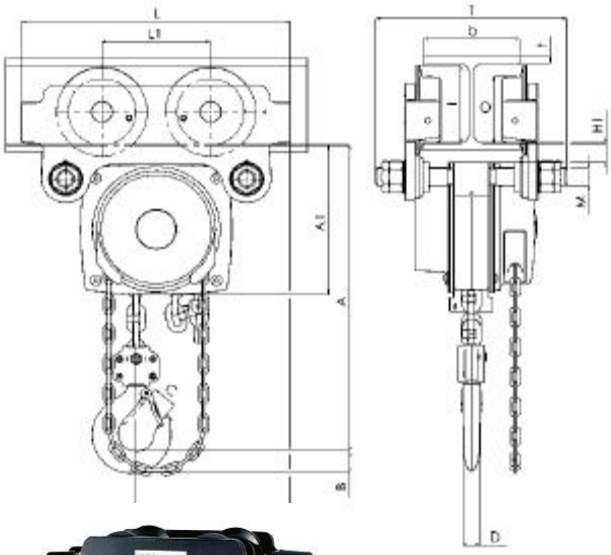

Наименование параметра		Грузоподъёмность, т			
		0,5	1,0	2,0	3,0
Высота подъёма, м не более					
Размеры габаритные, мм					
A min		245	272	323	382
A_1		158	178	206	252
B		17	22	30	38
C		24	29	35	40
D		14	19	22	30
F		92	92	91	107
H_1		25	24	24	32
I		72	72	96	131
L		270	310	360	445
L_1		130	130	150	180
L_2		159	175	207	256
M		M 18	M 22	M 27	M 30
O		60	60	80	112
P		108	110	112	112
T		280	290	305	320
b		50-180	50-180	58-180	74-180
t		19	19	19	27
Мин. радиус закругления пути, м		0,9	0,9	1,15	1,4
Прогон ручной цепи для подъёма груза на 1 м, м		30	49	71	87
Применяемые цепи: круглозвенные, калиброванные, оцинкованные					
Грузовые	высокопрочные	5 x 15	6 x 18	8 x 24	10 x 30
Тяговые	Нормальной прочности	5 x 26			
Усилие на ручной цепи при номинальной нагрузке, кг		21	30	32	38
Масса (при высоте подъёма 3м), кг		20	27	44	77

Сведения, сообщаемые заказчиком

(впишите или обведите нужное)

Грузоподъёмность, т		***Количество талей***	
		Температура окружающей среды, гр. С	***(-20+40)***
Высота подъёма, м		***Климатическое исполнение***	***У***
Ширина полки двутавра (диапазон А 58-180мм; диапазон Б 180-300мм), мм			

Антикоррозионное исполнение Yalelift ITP CR	
ВБИ Yalelift ITP ATEX	
Уменьшенная строительная высота	
Наименование и почтовый адрес предприятия–заказчика	
Подпись, ФИО, должность заказчика, печать предприятия тел/факс для оперативной связи	