# ТАЛЬ РУЧНАЯ ЦЕПНАЯ СТАЦИОНАРНАЯ
# Yalelift 360 (Columbus McKinnon )
# грузоподъёмностью 5,0 т.

## *Основные технические характеристики:*

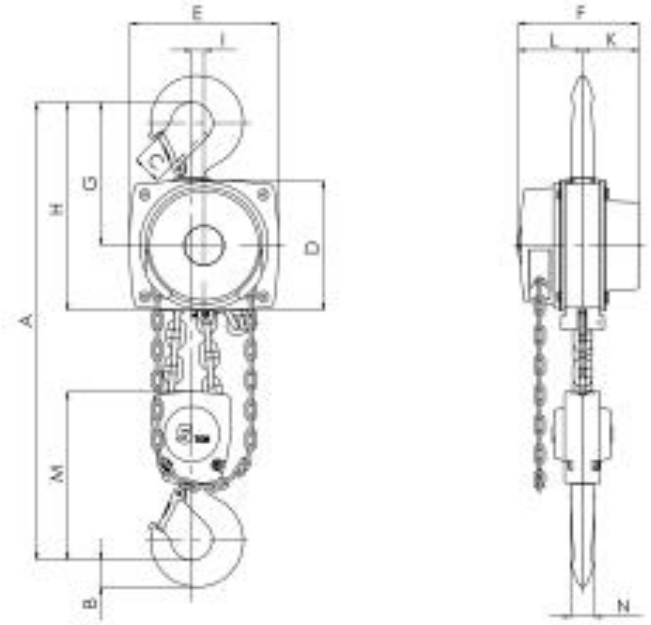


| *Наименование параметра* | Грузоподъёмность, т |
|---|---|
| | 5,0 |
| Высота подъёма, м не более | |
| **Размеры габаритные, мм** | |
| A min | 654 |
| B | 45 |
| C | 47 |
| D | 220 |
| E | 250 |
| F | 204 |
| G | 242 |
| H | 352 |
| I | 21 |
| K | 95 |
| L | 109 |
| M | 285 |
| N | 37 |
| Прокрутка тяговой цепи для подъёма на 1 м грузовой, м | 174 |
| Применяемые цепи: круглозвенные, калиброванные, оцинкованные Грузовые высокопрочные | 10 x 30 |
| Применяемые цепи: круглозвенные, калиброванные, оцинкованные Тяговые Нормальной прочности | 5x26 |
| Тяговое усилие подъема, кгс | 34 |
| Масса (при высоте подъёма 3м), кг | 38 |

## *Сведения, сообщаемые заказчиком*

*(впишите или обведите нужное)*

| | | | |
|---|---|---|---|
| ***Грузоподъёмность, т*** | | ***Количество талей*** | |
| | | ***Температура окружающей среды, гр. С*** | ***(-20+40)*** |
| ***Высота подъёма, м*** | | ***Климатическое исполнение*** | ***У*** |
| | | ***Категория размещения*** | ***1; 2; 3; 4*** |

| | |
|---|---|
| ***Дополнительные требования*** | |
| ***Антикоррозионное исполнение CR*** | |
| ***Исполнение ВБИ (ATEX)*** | |
| ***Наименование и почтовый адрес предприятия – заказчика*** | |
| ***Подпись, ФИО, должность заказчика, печать предприятия тел/факс для оперативной связи*** | |