# Кран мостовой электрический двухбалочный опорный грузоподъемностью 32т/5т управление с пола

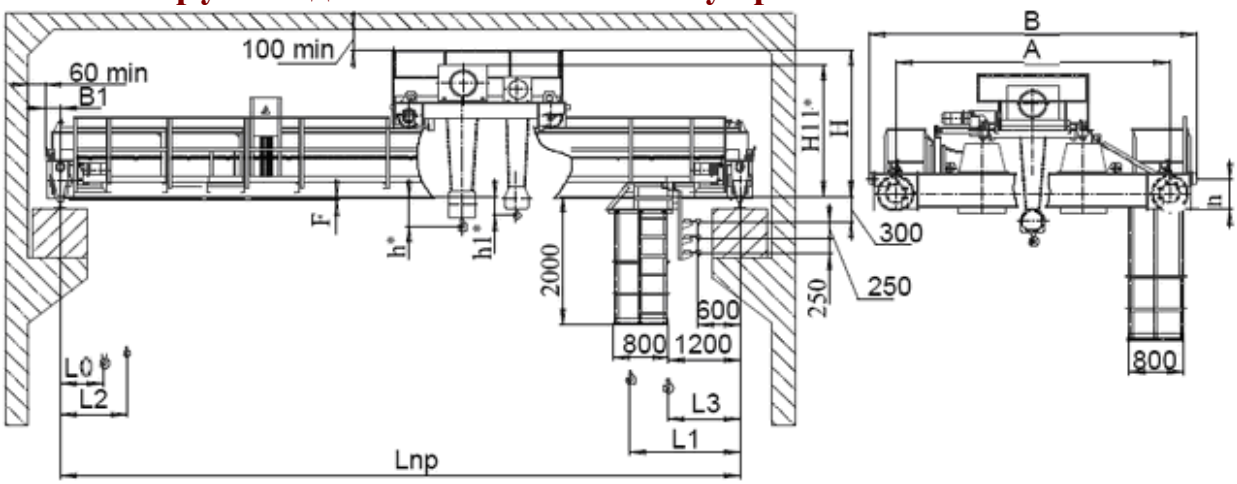


## *Основные технические характеристики:*

| | | | | | | |
|---|---|---|---|---|---|---|
| 1. Грузоподъемность главного подъема т | | 32 | | | | |
| Вспомогательного подъема, т | | 5 | | | | |
| 2. Пролет крана $L_{пр}$, м | | 10,5 | 16,5 | 22,5 | 28,5 | 34,5 |
| 3. Высота подъема крюка, м | | 14, 16 | | | | |
| 4. Размеры, мм *) размеры определяются типом выбранного механизма подъема | A | 5000 | | 5600 | | |
| | B | 5900 | | 6800 | | |
| | h1* | 300 | | | | |
| | h* | 800 | | | | |
| | B1 | 260 | | | | |
| | H | 2800 | | 3000 | | |
| | H11* | 2600 | | 2850 | | |
| | n | 365 | | 480 | | |
| | F | 250 | | 450 | | |
| | L0* | 1600 | | | | |
| | L1* | 2000 | | | | |
| | L2* | 2600 | | | | |
| | L3* | 1200 | | | | |
| 5. Группа режима работы крана по ГОСТ 25546-82 (ISO 4301/1-86) | | 2К | | | | |
| 6.Скорость, м/мин | главного подъема | 3 | | | | |
| | вспомогательного подъема | 8 | | | | |
| | передвижения тележки | 25 | | | | |
| | передвижения крана | 30 | | | | |
| 7. Управление краном | | с пола, радиоуправление | | | | |
| 8. Токоподвод | | Кабельный; открытый троллейный; закрытый троллейный | | | | |
| 9. Род тока и напряжение: | | переменный - 380 В; 50 Гц | | | | |
| 10. Суммарная мощность электродвигателей (ПВ 40%), кВт | | 28 + 8– подъем; 4х3,0 — передвиж. крана; 2х2,2— передвижение тележки | | | | |
| 11. Масса крана, не более, т | | 25,8 | 29,8 | 33,8 | 47,2 | 55,6 |
| 12. Нагрузка на колесо крана, не более, кН | | 227 | 246 | 261 | 297 | 320 |
| 13. Тип кранового рельса | | Р65, КР70, КР80 | | | | |
| 14. Климатическое исполнение, категория размещения | | У1, У2, У3, тропическое | | | | |
| 15. Температура окружающей среды, °С | | -20...+40 (-40…+40) | | | | |
| 16. Исполнение крана | | Общепромышленное, пожаробезопасное, взрывобезопасное | | | | |
| 17. Характеристики взрывозащиты | | | | | | |
| Класс взрывоопасной зоны | | В1, В1а, В1г | | | | |
| Категория взрывоопасной смеси | | IIA, IIB, IIC | | | | |
| Группа взрывоопасной смеси | | Т1, Т2, Т3, Т4, Т5 | | | | |

*ООО «ПО «Высота», р/с №,40702810568000007115, Ф. ОПЕРУ БАНКА ВТБ (ПАО) В САНКТ-ПЕТЕРБУРГЕ*
*ИНН/КПП 7801514191 / 780101001, БИК 044030704, к/с 30101810200000000704*
*ОГРН 1107847051938, ОКПО 64302514, ОКАТО 40263563000*

# Кран мостовой электрический двухбалочный опорный грузоподъемностью 32т/5т управление с пола

## СВЕДЕНИЯ, СООБЩАЕМЫЕ ЗАКАЗЧИКОМ КРАНА

| | | | | |
|---|---|---|---|---|
| **Пролет крана, Ln, м.** | | | | |
| **Высота подъема, Н, м.** | | | | |
| **Режим работы** | | | | |
| **Температура эксплуатации, град. С** | | | | |
| **Климатическое исполнение** | У3 (в помещении) | У2 (под навесом) | У1 (на улице) | Другое (указать) |
| **Исполнение крана** | | | | |
| **Характеристики взрывозащиты (класс взрывоопасной зоны, категория и группа взрывоопасной смеси)** | **Заполняется только для кранов исполнения ВБИ** | | | |
| **Токоподвод** | Кабельный | Троллейный открытый | Троллейный закрытый | |
| **Управление краном** | | | | |
| **Подкрановый путь** | | | | |
| **Наименование транспортируемого груза** | | | | |
| **Количество заказываемых кранов** | | | | |
| **Дополнительные требования** | | | | |
| | | | | |
| | | | | |
| **Наименование предприятия-заказчика** | | | | |
| | | | | |
| **Адрес предприятия-заказчика** | | | | |
| | | | | |
| **Контактное лицо, ответственное за заказ крана (Ф.И.О., должность, контактный телефон)** | | | | |

*место печати* _____*подпись*