Таль цепная рычажная модель UNOplus ATEX

Грузоподъёмность 750 - 6000 кг

Усовершенствованная модель рычажной тали UNO, которая уже доказала свою надёжность.
Это универсальный механизм для подъёма, перемещения и поддерживания грузов, отличающийся компактным дизайном, укреплённым корпусом из штампованной стали и устройством свободной протяжки цепи.

Характеристики

• Крюки изготовлены из не стареющей стали, с высоким отпуском, при перегрузе деформируются, а не ломаются.
• Стальная оцинкованная цепь соответствует международным стандартам и правилам.
• Прочные направляющие цепи исключают повреждение и заклинивание цепи.
• Прочный ограничитель на конце цепи.
• Стандартное устройство свободной протяжки цепи позволяет быстро прикрепить груз.
• Рукоятка с эргономичной резиновой накладкой и оптимальным положением крепления к корпусу на подшипнике.
• Благодаря оптимально подобранной зубчатой передаче для работы требуется минимальное усилие на рычаге.
• Автоматический тормоз, защищённый от коррозии.

Дополнительные опции

• Крюки покрыты медью.
• Цепь из нержавеющей стали.

Классификация ВБИ:
Ex I M2
(Группа оборудования I для талей, используемых в подземных шахтах и их наземных заводах)
Ex II 2 GD c IIB T4 T 120°C X
(Группа оборудования II для талей, используемых в любых других местах)

Технические характеристики модели UNOplus ATEX

Модель	Номер EAN 4025092*	Грузоподъём-ность, кг	Кратность полиспаста	Размеры цепи d x p, мм	Подъём за один оборот рычага, мм	Усилие на рычаге при макс. грузе, даН	Масса при высоте подъёма 1,5 м, кг
UNOplus ATEX 750	*168342	750	1	6 x 18	20	20	7,2
UNOplus ATEX 1500	*168359	1500	1	8 x 24	22	35	12,5
UNOplus ATEX 3000	*168366	3000	1	10 x 30	17	40	21,5
UNOplus ATEX 6000	*168380	6000	2	10 x 30	9	40	32

Модель UNOplus ATEX, размеры:

Модель	UNOplus ATEX 750	UNOplus ATEX 1500	UNOplus ATEX 3000	UNOplus ATEX 6000
A min, мм	340	410	510	690
B, мм	22	28	36	45
C, мм	26	32	40	44
D, мм	16	21	27	33
E, мм	250	330	380	380
F, мм	150	170	220	220
G, мм	70	80	100	100
H, мм	80	90	120	120
J, мм	150	180	210	210
K, мм	60	80	90	90
L, мм	90	100	120	120

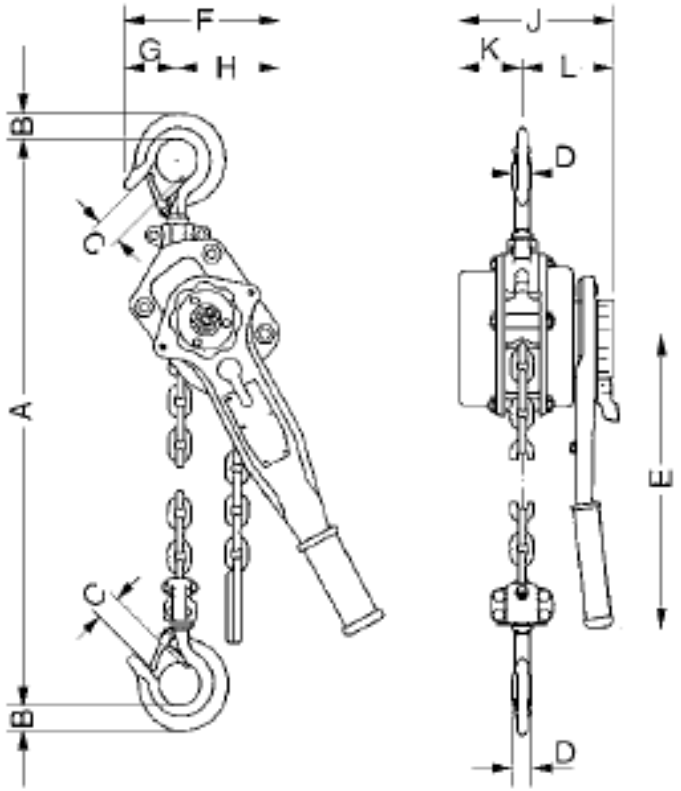

Дополнительная опция: крюки, покрытые медью.