Таль электрическая передвижная типа Т10 грузоподъемностью 5 тонн

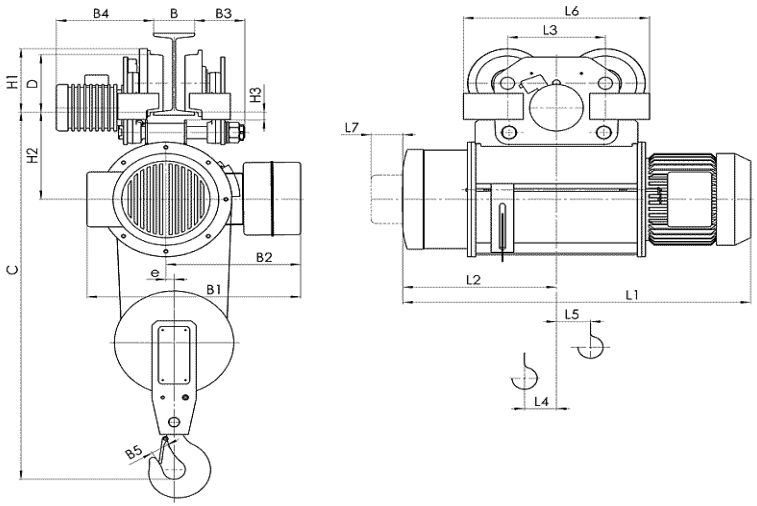

Для высоты подъёма 6-12 метров

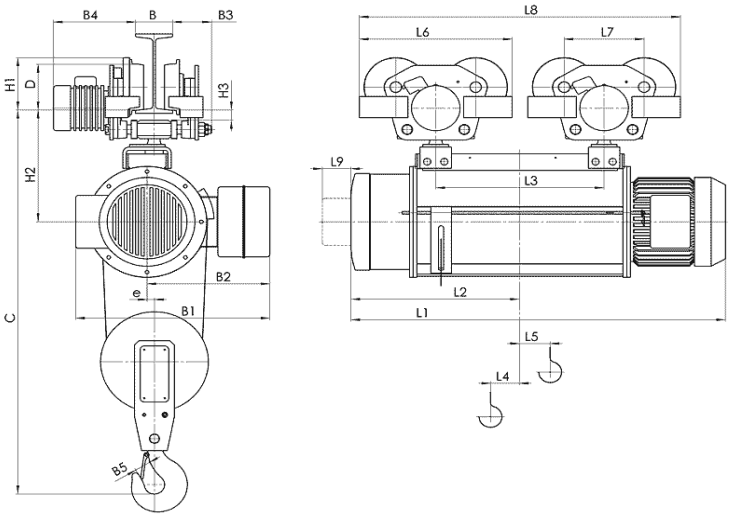

Для высоты подъёма 18-36 метров

Тип тали	Высота подъема	Размеры, mm.																					Скорость подъёма, m/min	
		Скорость подъёма m/min		L2	L3	L4	L5	L6	L7	L8	L9	H1	H2	H3	B	B1	B2	B3	B4	B5	e	C	D	8,12	8/2, 12/2
		8, 12	8/2, 12/2																					
		L1																					Вес, кг	
Т106.. Обычная таль г/п 5 тонн	6	905	993	395		49	66			-	-												488	583
	9	1010	1098	448	310	75	82	595	90	-	-	232	317	33				145 ... 125	300 ... 365				508	603
	12	1115	1203	500		101	108			-	-					675 682(1) 760(3)	430 508(2)						528	623
	18	1325	1413	605	590	124	193			1146													656	751
	24	1535	1623	710	800	124	296			1356	90		410		130 ... 150			125 ... 105	270 ... 335	56	26	1575	175	706	801
	30	1815	1903	850	1080	124	399	536	280	1616		200		37									802	897
	36	1963	1969	905	1095	99	462			1631	100		540			765 845(3)	470 550(2)				38	1600	1040	1100

(1) С микроподъёмом, (2) с ограничителем грузоподъёмности, (3) с ограничителем грузоподъёмности и микроподъёмом

Стандартные технические характеристики электроталей:

- Режим работы по FEM 9.511 **- 2m**
- Скорости:
  - Подъема **8 м/мин, 8/2 м/мин**
  - Передвижения **20 м/мин, 32 м/мин, 20/6 м/мин, 32/10 м/мин**
- Кратность полиспаста **2/1**
- Мощность электродвигателей:
  - Подъема **8 кВт; 8/1,7 кВт**
  - Передвижения **0,37 кВт; 0,55 кВт**

ООО «ТД «Высота», Санкт-Петербург, (812) 495-66-10, 938-33-68

www.vysota-kran.ru e-mail: sales@vysota-kran.ru

Таль электрическая передвижная типа Т10 грузоподъемностью 5 тонн

СВЕДЕНИЯ, СООБЩАЕМЫЕ ЗАКАЗЧИКОМ ТАЛИ

Высота подъема, Н, м.			
Температура эксплуатации, град. С			
Климатическое исполнение	У3 (в помещении)	У2 (под навесом)	У1 (на улице)
Исполнение тали	Общепромышленное	Пожаробезопасное	
Управление талью	С пола	Радиоуправление	
Наименование транспортируемого груза			
Количество заказываемых талей			
Дополнительные требования			
Наименование предприятия-заказчика			
Адрес предприятия-заказчика			
Контактное лицо, ответственное за заказ крана (Ф.И.О., должность, контактный телефон)			

место печати _____ *подпись*