Таль цепная электрическая стационарная на пальцах

тип B

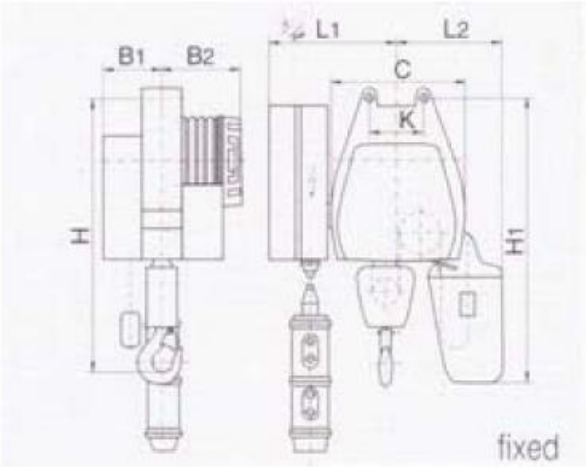

тип BY

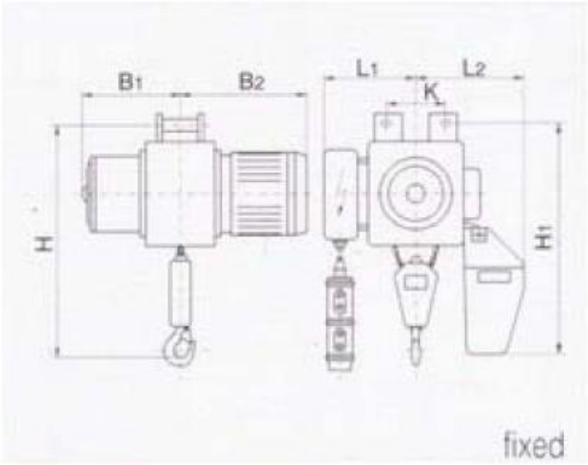

Основные технические характеристики:

Тип	Г/п, кг	Полиспаст	Цепь, мм	Скорость подъема, м/мин	Двигатель подъема, кВт	Частота включения, 1/час=240, %	Вес нетто, кг*
B011 (M)	125	1/1	5x15	8 (8/2,4)	0,18 (0,18/0,06)	40 (40/10)	29
B012 (M)	250	1/1	5x15	8 (8/2,4)	0,36 (0,36/0,1)	40 (40/10)	30
B021 (M)	250	2/1	5x15	4 (4/1,2)	0,18 (0,18/0,06)	40 (40/10)	31
B022 (M)	500	2/1	5x15	4 (4/1,2)	0,36 (0,36/0,1)	40 (40/10)	32
B013 (M)	500	1/1	7x22	8 (8/2,4)	0,76 (0,76/0,24)	40 (40/10)	59
B023 (M)	1 000	2/1	7x22	4 (4/1,2)	0,76 (0,76/0,24)	40 (40/10)	61
BY014 (M)	1 000	1/1	9x27	8 (8/2)	1,5 (1,5/0,33)	40 (40/10)	103 (140)
BY024 (M)	2 000	2/1	9x27	4 (4/1)	1,5 (1,5/0,33)	40 (40/10)	108 (145)
BY018 (M)	3 200	1/1	13x36	5 (5/1,04)	4,5 (4,8/1)	40 (40/20)	160 (200)
BY027 (M)	5 000	2/1	13x26	4 (4/0,85)	4,5 (4,8/1)	40 (50/25)	185 (225)

* для высоты подъема 3,2м

Тип	H, мм	H1, мм	B1, мм	B2, мм	C, мм	L1, мм	L2, мм	K, мм
B011 (M)	407	518	100	142	167	225	207	55
B012 (M)	425	518	100	142	167	225	207	55
B021 (M)	468	518	100	142	167	225	207	55
B022 (M)	468	518	100	142	167	225	207	55
B013 (M)	516	553	125	155	280	280	235	100
B023 (M)	600	553	125	155	280	280	235	100
BY014 (M)	696	562	265	360 (400)		270	250	150
BY024 (M)	830	562	265	360 (400)		270	250	150
BY018 (M)	895	1 255	345	447 (513)		325	400	200
BY027 (M)	955	1 255	345	459 (543)		325	400	225

СВЕДЕНИЯ, СООБЩАЕМЫЕ ЗАКАЗЧИКОМ ТАЛИ

Высота подъема, Н, м.		
Температура эксплуатации, град. С		
Климатическое исполнение	У3 (в помещении)	У2 (под навесом)
Исполнение тали	Общепромышленное	
Управление талью	С пола	
Наименование транспортируемого груза		
Количество заказываемых талей		
Дополнительные требования		
Наименование предприятия-заказчика		
Адрес предприятия-заказчика		
Контактное лицо, ответственное за заказ крана (Ф.И.О., должность, контактный телефон)		

место печати _____*подпись*