Кран мостовой электрический двухбалочный опорный грузоподъемностью 10т управление из кабины

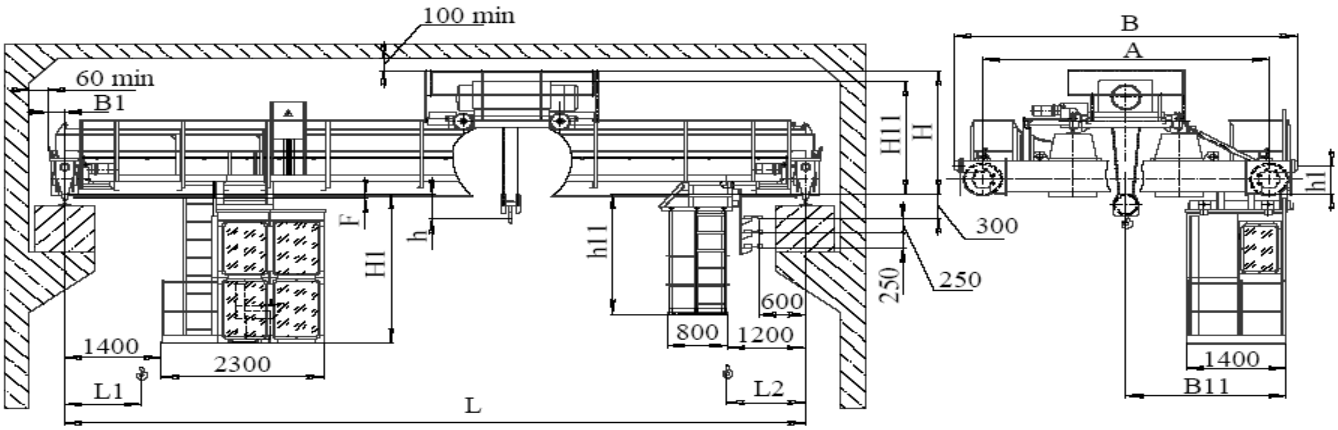

Основные технические характеристики:

1. Грузоподъемность, т		10					
2. Пролет крана L_n, м		10,5	13,5	16,5	22,5	28,5	34,5
3. Высота подъема крюка, м		6; 9; 12; 18					
4. Размеры, мм *) размеры определяются типом выбранного механизма подъема	A	4000				5000	
	B	4800				5800	
	h1	300				365	
	B11	2250					2400
	H	2000				2200	2300
	H11*	1750			2050		2150
	h*	350			480		
	h11	1800			2000		2100
	H1	2300				2400	2600
	B1	190				230	260
	F	150			250		400
	L1*	1200				1300	
	L2*	1250				1350	
5. Группа режима работы крана по ГОСТ 25546-82 (ISO 4301/1-86)		2К; 3К; 5К					
6. Скорость, м/мин	главного подъема	0,75/4; 0,7/6					
	передвижения грузовой тележки	33					
	передвижения крана	52,8					
7. Управление краном		из кабины, радиоуправление					
8. Токоподвод		Кабельный; открытый троллейный; закрытый троллейный					
9. Род тока и напряжение:		переменный - 380 В; 50 Гц					
10. Суммарная мощность электродвигателей (ПВ 40%), кВт		8; 12 – подъем 2х2,2 — передвиж. крана 2,2 — передвижение тележки					
11. Масса крана, не более, т		10,1	12,2	12,9	16,0	20,5	26,3
12. Нагрузка на колесо крана, не более, кН		78	83	88	97	110	125
13. Тип кранового рельса		Р43, Р50, Р65, КР70, КР80					
14. Климатическое исполнение, категория размещения		У1, У2, У3, тропическое					
15. Температура окружающей среды, °С		-20...+40 (-40…+40)					
16. Исполнение крана		Общепромышленное, пожаробезопасное, взрывобезопасное					
17. Характеристики взрывозащиты							
Класс взрывоопасной зоны		В1, В1а, В1г					
Категория взрывоопасной смеси		IIA, IIB, IIC					
Группа взрывоопасной смеси		Т1, Т2, Т3, Т4, Т5					

ООО «ТД «Высота», Санкт-Петербург, (812) 495-66-10, 938-33-68
www.vysota-kran.ru e-mail: sales@vysota-kran.ru

Кран мостовой электрический двухбалочный опорный грузоподъемностью 10т управление из кабины

СВЕДЕНИЯ, СООБЩАЕМЫЕ ЗАКАЗЧИКОМ КРАНА

Пролет крана, Ln, м.				
Высота подъема, Н, м.				
Режим работы				
Температура эксплуатации, град. С				
Климатическое исполнение	У3 (в помещении)	У2 (под навесом)	У1 (на улице)	Другое (указать)
Исполнение крана				
Характеристики взрывозащиты (класс взрывоопасной зоны, категория и группа взрывоопасной смеси)				
Токоподвод	Кабельный	Троллейный открытый	Троллейный закрытый	
Управление краном				
Подкрановый путь				
Наименование транспортируемого груза				
Количество заказываемых кранов				
Дополнительные требования				
Наименование предприятия-заказчика				
Адрес предприятия-заказчика				
Контактное лицо, ответственное за заказ крана (Ф.И.О., должность, контактный телефон)				

место печати _____ *подпись*