# БАЛКАНСКО ЕХО

## БОЛГАРИЯ

### ПРОИЗВОДСТВО ЭЛЕКТРОТЕЛЬФЕРОВ, ЭЛЕКТРОДВИГАТЕЛЕЙ, КРАНОВ И КРАНОВЫХ КОМПОНЕНТОВ

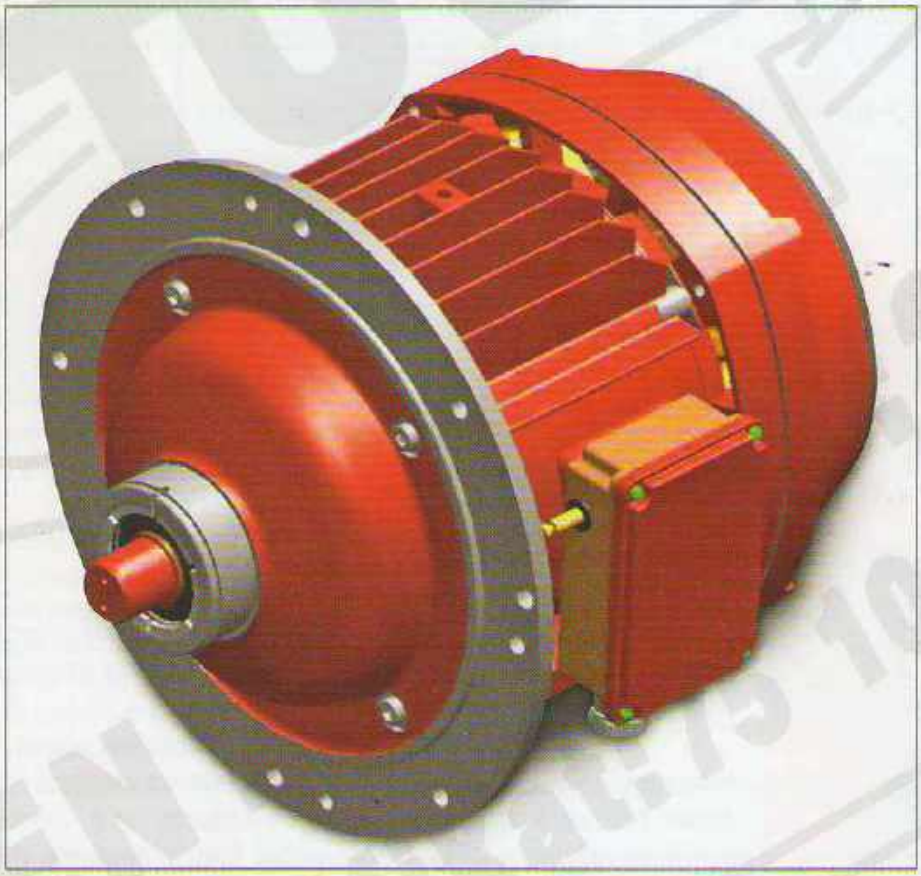

# КАТАЛОГ ЭЛЕКТРОДВИГАТЕЛИ С ТОРМОЗОМ

WWW.BALKANSKOECHO.COM

www.balkanskoecho.com

# БАЛКАНСКО ЕХО

ЭЛЕКТРОДВИГАТЕЛИ С ТОРМОЗОМ

## СЕРТИФИКАТЫ

Сертификат

Стандарт: ISO 9001:2008

Рег. номер: 75 100 40487

Настоящо TÜV Rheinland InterCert потвърждава, че:

Притежател на сертификата: „БАЛКАНСКО ЕХО" ЕООД
BG – 5460 с. Кърджиево
Общ. Севлиево, обл. Габрово
България
Посочо производствените площадки согласно приложение.

В обхват: Проектиране, производство и продажби подъемно-транспортната техника – електрически талии, кранови компоненти, асинхронни електродвигатели, мостови и консолни кранове и други уникални подъемно-транспортни конструкции, в том числе во взрывозащищенном изпълнение.

Прилагат система, съответстваща на изискванията на стандарта ISO 9001:2008, чрез доказано на основание проведения одит.

Срок на действие: Настоящо сертификат е действителен с 2010.11.19 до 2013.11.07
Первоначалната сертификация: 2007

София, 2010.11.19

Ръководителят на сертификационния орган на TÜV Rheinland InterCert
H-1102 Budapest, Vörösvári út 51/b
Изпълнителен орган на сертификационния орган
1309 София, България ЕООД
1000 Софія, ул. „Граф Игнатиев" № 18

TÜVRheinland®
Precisely Right.

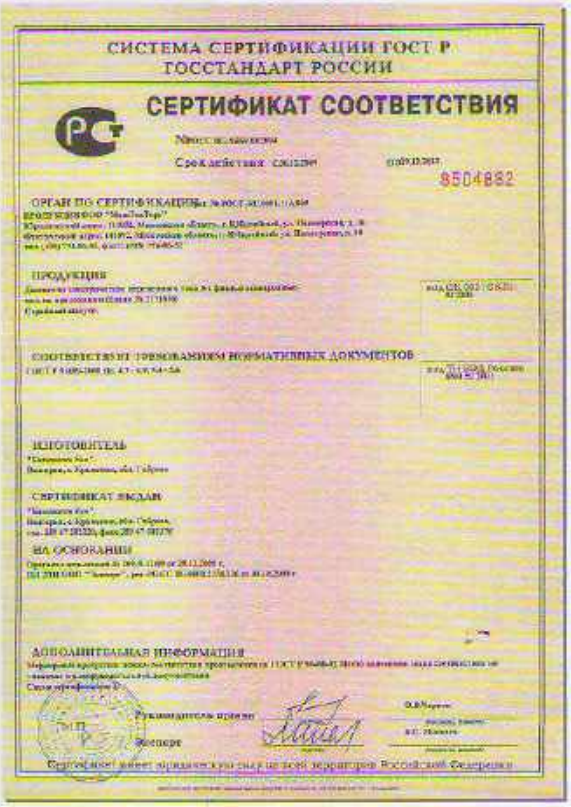

СИСТЕМА СЕРТИФИКАЦИИ ГОСТ Р
ГОССТАНДАРТ РОССИИ

СЕРТИФИКАТ СООТВЕТСТВИЯ

Номер сертификата
Срок действия с
до
9504862

ОРГАН ПО СЕРТИФИКАЦИИ

ПРОДУКЦИЯ

СООТВЕТСТВУЕТ ТРЕБОВАНИЯМ НОРМАТИВНЫХ ДОКУМЕНТОВ

ИЗГОТОВИТЕЛЬ

СЕРТИФИКАТ ВЫДАН

НА ОСНОВАНИИ

ДОПОЛНИТЕЛЬНАЯ ИНФОРМАЦИЯ

Руководитель органа

Эксперт

Сертификат имеет юридическую силу на всей территории Российской Федерации

## ФИРМА

Уважаемые клиенты, коллеги и друзья,

Перед Вами каталог, в котором содержится ценная и полезная информация о производственной деятельности и высококачественной продукции одной из ведущих в мире фирм по производству подъемно-транспортных систем.

Фирма „Балканско ехо" уникальна своими тремя обособленными самостоятельными заводами, имеющими общую производственную площадь свыше 20 000 m², оснащенными более 600 металообрабатывающими машинами, и с персоналом, насчитывающим более 550 висококвалифицированных специалистов. Все это позволяет фирме быть независимой от внешних субподрядчиков и кооперированных поставок.

Фирма проектирует, конструирует, производит и осуществляет монтаж и сервисную деятельность:

- канатных электротельферов, талей серии „Т" и „МТ", грузоподъемностью до 50 t и высотой подъема до 120 m, которые отличаются своей высокой надежностью и долговечностью;
- цепных электротельферов грузоподъемностью от 0,125 t до 2 t;
- мостовых электрических одно- и двухбалочных кранов с управлением из кабины и с пола грузоподъемностью до 100 t;
- консольных электрических кранов грузоподъемностью от 1 t до 10 t и длиной стрелы 10 m;
- асинхронных конусных тельферных одно- и двухскоростных электродвигателей с встроенным тормозом и термозащитой от 0,12 kW до 30 kW;

## ФИРМА

- асинхронных однофазных и трехфазных цилиндрических электродвигателей от 0,55 kW до 37 kW;
- моторредукторов для привода ходовых механизмов подъемно-транспортных систем;
- ограничителей грузоподъемности для всех видов электротельферов, а также и для крановых подъемно-транспортных систем;
- полной гаммы резервных частей для всех изделий.

Все изделия фирмы производятся в общепромышленном, пожаробезопасном и во взрывозащищенном исполнении, причем они могут работать в различных климатических зонах, а также и в химически агрессивной среде.

Фирменная система управления и контроля качества сертифицирована TÜV Rheinland по ISO 9001:2008.

Продукция фирмы сертифицирована в соответствии с требованиями стран, в которых она эксплуатируется.

До конца 2010 г., „Балканско ехо" произвела и реализовала свыше 20 000 электротельферов, в том числе более 5000 во взрывозащищенном исполнении, более 600 кранов и более 50 000 электродвигателей в общепромышленном и во взрывозащищенном исполнении.

Продукция „Балканско ехо" ежедневно доказывает свои высокотехнологические качества, прочность и надежность в различных странах: Россия, Казахстан, Беларусь, Украина, Чехия, Словакия, Турция, Иран и другие, причем наши изделия единственые во всем мире, которые получают гарантию на 36 месяцев.

Основной целью этого каталога является наше желание вызвать Ваш интерес к изделиям, которые мы производим с огромной ответственностью.

При помощи этого каталога мы хотим обратиться к Вам, нашим клиентам, и заявить о своей готовности выпустить самое подходящее изделие для Вашего производства и заверить Вас, что, если Вы окажете нам это доверие, Ваш выбор будет самым лучшим.

Для круглосуточного контакта с нами, звоните по следующим телефонам: +35967302220; +359885000555 и +359888223344 или пишите нам: balkanskoeho@abv.bg.

## ЭЛЕКТРОДВИГАТЕЛИ С ТОРМОЗОМ

Электродвигатель с конусным клеточным ротором и встроенным тормозом - это специализированное изделие для привода подъемных и ходовых механизмов. Эта уникальная конструкция объединяет в себе два изделия – асинхронный электродвигатель и механический тормоз и характеризируется высокой надежностью при различных условиях работы, безотказностью и надежностью при остановке. Это основные преимущества таких электродвигателей по сравнению с другими приводами. Их конструкция обладает и преимуществами обыкновенных асинхронных электродвигателей с коротко подсоединенным ротором, а именно:

- Компактность;
- Минимальный и простой уход.

Конусный электродвигатель спроектирован так, чтобы выдерживать циклические нагрузки и реализован в единстве с конструкцией всего механизма. Это дает возможность для применения общих конструктивных элементов и обеспечивает существенные технико-экономические преимущества механизма.

В зависимости от механизма привода электродвигатели делятся на две группы:

- для подъемного механизма канатных или цепных электротельферов - серии КГЕ, КЕ;
- для ходовых механизмов - серии ККЕ, АККЕ, АВЕ.

Электродвигатели можно производить как односкоростные (2p=2, 4, 6), так и двухскоростные (2p=8/2, 12/4, 16/4, 24/4, 24/6, 30/4, 30/6)

Основной частью производства фирмы "БАЛКАНСКО ЕХО" ЕООД составляют электродвигатели взрывонепроницаемого исполнения Ex d, мощностью до 20kW, сертифицированные аккредитованными лабораториями.

Электродвигатели производятся в соответствии с болгарскими и европейскими стандартами - БДС 6062-1982; БДС EN 50018+A1; БДС EN 60034-1; EN 60034-5; EN ISO 12100-1; EN ISO 12100-2 и др.

Специфические особенности конусных двигателей с тормозом:

- наличие аксиального хода вала;
- повторно-кратковременный режим работы - S4.

Технические характеристики:

- Модификации по напряжению : 50Hz / 60Hz;
- Класс изоляции F. По договоренности с клиентом - H;
- Степень защиты - IP 54, IP 22 тормоза;
- Возможность для установки термической защиты.

Электродвигатели можно производить и для работы в морской, тропической или специальной среде - M, T, C.

ЭЛЕКТРОДВИГАТЕЛИ С ТОРМОЗОМ

## СЕРИЯ КГЕ

# ДЛЯ ГЛАВНОГО ПОДЪЕМА КАНАТНЫХ ЭЛЕКТРОТЕЛЬФЕРОВ СЕРИИ Т, МТ

**Технические данные при 380V, 50Hz**

| Мощность | Тип | Частота вращения | Режим работы | | Ток | Пусковой момент | Тормозной момент | Вес |
|---|---|---|---|---|---|---|---|---|
| | | | CD | SF | | | | |
| kW | | $min^{-1}$ | % | sw/h | A | Nm | Nm | kg |
| 0,75 | КГЕ 1605-6 | 910 | 40 | 240 | 3,3 | 16,4 | 10,8 | 35 |
| 1,5 | КГЕ 1608-6<br>КГЕ II 1608-6 | 910 | 40 | 240 | 5,8 | 25,0 | 23,5 | 40 |
| 3,0 | КГЕ 2008-6 | 920 | 40 | 240 | 11,0 | 60,5 | 49 | 55 |
| 4,5 | КГЕ 2011-6 | 920 | 40 | 240 | 12,3 | 78,0 | 78 | 65 |
| 8,0 | КГЕ 2412-6 | 920 | 40 | 240 | 24,5 | 132 | 105 | 100 |
| 12,5 | КГЕ 2714-6 | 920 | 40 | 240 | 36,0 | 200 | 165 | 155 |
| 25,0 | КГЕ 3518Р6 | 950 | 40 | 240 | 47,5 | 550 | 450 | 220 |
| 1,1 | КГЕ 1605-4 | 1360 | 40 | 240 | 3,6 | 15 | 18 | 35 |
| 2,3 | КГЕ 1608-4 | 1300 | 40 | 240 | 6,0 | 26 | 28 | 40 |
| 4,5 | КГЕ 2008-4 | 1400 | 40 | 240 | 12,0 | 60 | 70 | 55 |
| 7,5 | КГЕ 2012-4 | 1380 | 40 | 240 | 17,0 | 105 | 100 | 75 |
| 12,0 | КГЕ 2714-4 | 1430 | 40 | 240 | 28,0 | 180 | 130 | 140 |
| 15,5 | КГЕ 3517-4 | 1430 | 40 | 240 | 29,5 | 240 | 150 | 215 |
| 22,0 | КГЕ 3517Р4 | 1410 | 40 | 240 | 49,0 | 510 | 275 | 215 |
| 30,0 | КГЕ 3518Р4 | 1440 | 40 | 240 | 55,0 | 450 | 400 | 220 |
| 0,15/0,75 | КГЕ 2009-30/6 | 165/930 | 10/40 | 240 | 4,0/4,0 | 14/15 | 12 | 48 |
| 0,30/1,5 | КГЕ 2110-30/6<br>КГЕ II 2110-30/6 | 165/930 | 10/40 | 240 | 5,5/5,1 | 30/23 | 24 | 57 |
| 0,5/3,0 | КГЕ 2612-30/6 | 165/930 | 10/40 | 240 | 10,0/8,5 | 52 | 48 | 101 |
| 0,8/4,8 | КГЕ 2714-30/6 | 170/930 | 10/40 | 240 | 15,0/12,0 | 90 | 75 | 130 |
| 1,5/8,0 | КГЕ 3317-30/6 | 170/940 | 10/40 | 240 | 30,0/19,0 | 140 | 125 | 195 |
| 0,15/1,1 | КГЕ 2009-30/4 | 165/1400 | 10/40 | 240 | 4,0/4,0 | 14/16 | 15 | 48 |
| 0,30/2,2 | КГЕ 2110-30/4<br>КГЕ II 2110-30/4 | 165/1400 | 10/40 | 240 | 5,5/7,0 | 30 | 30 | 57 |
| 0,5/4,5 | КГЕ 2612-30/4 | 165/1400 | 10/40 | 240 | 10,0/11,0 | 52 | 55 | 101 |
| 0,8/7,5 | КГЕ 2714-30/4 | 170/1400 | 10/40 | 240 | 15,0/15,0 | 90 | 90 | 130 |
| 1,5/12,5 | КГЕ 3317-30/4 | 170/1430 | 10/40 | 240 | 30,0/28,0 | 140/180 | 135 | 195 |
| 0,16/0,75 | КГЕ 2009-24/6 | 200/930 | 25/50 | 300 | 3,0/3,4 | 18 | 12 | 48 |
| 0,33/1,5 | КГЕ 2110-24/6<br>КГЕ II 2110-24/6 | 200/930 | 25/50 | 300 | 3,7/5,0 | 29 | 24 | 57 |
| 0,7/3,0 | КГЕ 2612-24/6 | 210/930 | 25/50 | 300 | 6,0/7,5 | 52 | 48 | 101 |
| 1,0/4,8 | КГЕ 2714-24/6 | 200/940 | 25/50 | 300 | 11,0/12,0 | 100 | 75 | 130 |
| 1,7/8,0 | КГЕ 3317-24/6 | 200/920 | 25/50 | 300 | 15,0/18,0 | 140 | 125 | 195 |
| 3,0/13,0 | КГЕ 3517-24/6 | 220/960 | 10/40 | 240 | 40,0/30,0 | 215 | 180 | 215 |
| 4,0/16,0 | КГЕ 3518-24/6 | 210/950 | 10/40 | 240 | 70,0/36,0 | 360/300 | 290 | 220 |
| 0,16/1,1 | КГЕ 2009-24/4 | 200/1400 | 25/50 | 300 | 3,0/3,5 | 16 | 15 | 48 |
| 0,33/2,2 | КГЕ 2110-24/4<br>КГЕ II 2110-24/4 | 200/1400 | 25/50 | 300 | 3,7/6,2 | 29 | 30 | 57 |
| 0,7/4,5 | КГЕ 2612-24/4 | 210/1400 | 25/50 | 300 | 6,0/9,5 | 52 | 55 | 101 |
| 1,0/7,5 | КГЕ 2714-24/4 | 200/1400 | 25/50 | 300 | 11,0/15,0 | 100 | 90 | 130 |
| 1,7/12,5 | КГЕ 3317-24/4 | 200/1430 | 25/50 | 300 | 15,0/23,0 | 140 | 135 | 195 |
| 1,9/11,5 | КГЕ 3517-24/4 | 225/1400 | 10/25 | 120 | 30,0/25,0 | 170/180 | 170 | 215 |
| 4,0/24,0 | КГЕ 3518-24/4 | 210/1400 | 10/40 | 240 | 70,0/48,0 | 360/380 | 290 | 220 |

# ГАБАРИТНО-ПРИСОЕДИНИТЕЛЬНЫЕ РАЗМЕРЫ

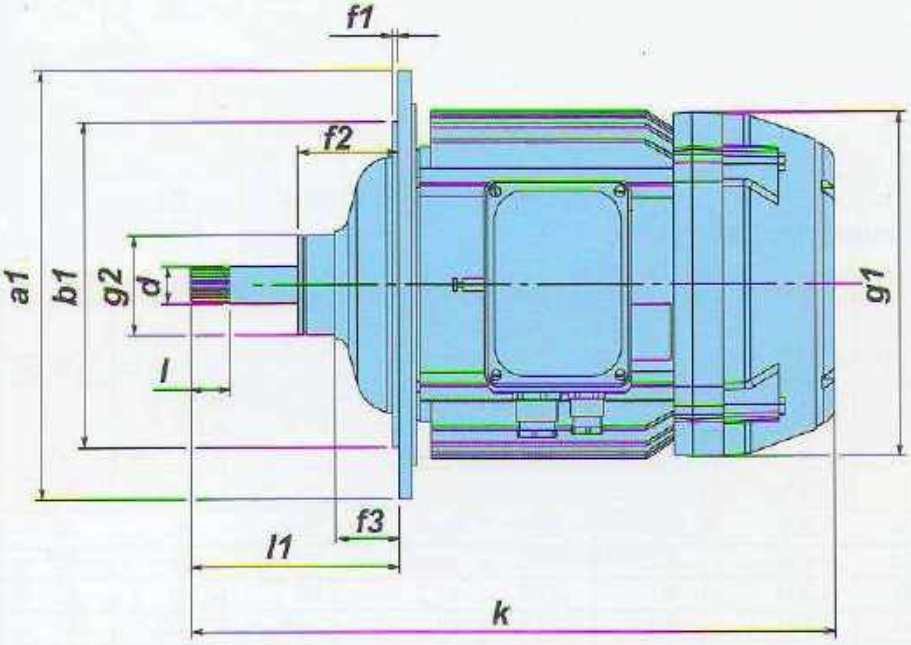


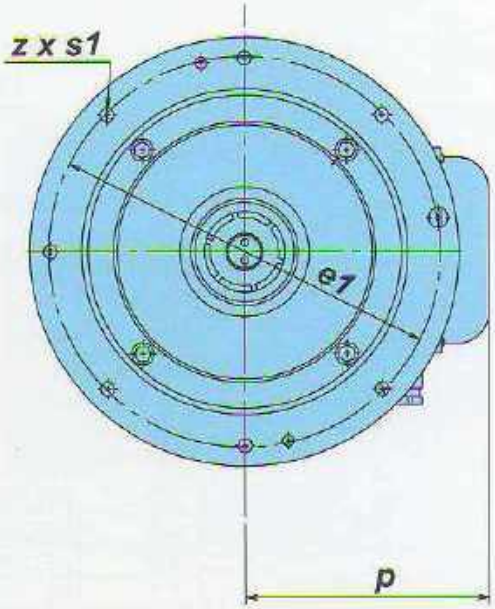


| Тип | Размеры | | | | | | | | | | | | Вал | |
|---|---|---|---|---|---|---|---|---|---|---|---|---|---|---|
| | a1 | b1 | e1 | f1 | f2 | f3 | l1* | g1 | g2 | k | p | z x s1 | d | l |
| КГЕ 1605<br>КГЕ 1608<br>КГЕ II 1608 | 260 | 185 | 226 | 4 | 73 | 44,4 | 109<br>125<br>95 | 230 | 75 | 350<br>382<br>352 | 165 | 8x9 | Ев25x1,5x16S3aX | 27 |
| КГЕ 2008<br>КГЕ 2011<br>КГЕ 2012 | 345 | 262 | 312 | 5 | 83 | 51,5 | 138<br>168<br>168 | 275 | 80 | 442<br>482<br>512 | 172 | 7x11 | Ев30x1,5x18S3aX | 32 |
| КГЕ 2412 | 418 | 325 | 380 | 5 | 110 | 75 | 146 | 328 | 105 | 491 | 212 | 8x13 | Ев40x2,0x18S3aX | 38 |
| КГЕ 2009<br>КГЕ 2110<br>КГЕ II 2110 | 260 | 185 | 226 | 4 | 73 | 44,4 | 109<br>125<br>95 | 278 | 75 | 389<br>422<br>392 | 192<br>198<br>198 | 7x9 | Ев25x1,5x16S3aX | 27 |
| КГЕ 2612 | 345 | 262 | 312 | 5 | 81 | 51,5 | 140 | 328 | 80 | 508 | 220 | 7x11 | Ев30x1,5x18S3aX | 32 |
| КГЕ 2714-6 | 505 | 365 | 460 | 6 | 145 | 102 | 215 | 376 | 120 | 596 | 266 | 11x15 | Ев45x2,5x16S3aX | 60 |
| КГЕ 2714-4 | 418 | 325 | 380 | 5 | 110 | 75 | 146 | 376 | 105 | 527 | 252 | 7x13 | Ев40x2,0x18S3aX | 38 |
| КГЕ 2714 | 345 | 262 | 312 | 5 | 81 | 51,5 | 168 | 366 | 80 | 566 | 226 | 7x11 | Ев30x1,5x18S3aX | 32 |
| КГЕ 3317 | 418 | 325 | 380 | 5 | 110 | 75 | 146 | 418 | 105 | 579 | 257 | 8x13 | Ев40x2,0x18S3aX | 38 |
| КГЕ 3517 | 505 | 365 | 460 | 6 | 145 | 102 | 215 | 438 | 120 | 631 | 266 | 11x15 | Ев45x2,5x16S3aX | 60 |
| КГЕ 3518 | 505 | 365 | 460 | 6 | 145 | 102 | 215 | 438 | 120 | 637 | 266 | 11x15 | Ев45x2,5x16S3aX | 60 |

* В рабочем положении. Допуск в тормозном положении - max 2.5 mm

ЭЛЕКТРОДВИГАТЕЛИ С ТОРМОЗОМ

## СЕРИЯ KE

# ДЛЯ ГЛАВНОГО ПОДЪЕМА КАНАТНЫХ ЭЛЕКТРОТЕЛЬФЕРОВ СЕРИИ MT

**Технические данные при 380V, 50Hz**

| Мощность | Тип | Частота вращения | Режим работы | | Ток | Пусковой момент | Тормозной момент | Вес |
|---|---|---|---|---|---|---|---|---|
| | | | CD | SF | | | | |
| kW | | $min^{-1}$ | % | $h^{-1}$ | A | Nm | Nm | kg |
| 2.3 | KE 1608M4 | 1300 | 40 | 240 | 6.0 | 26 | 28 | 40 |
| 4.5 | KE 2008M4 | 1400 | 40 | 240 | 12.0 | 60 | 70 | 55 |
| 5.0 | KE 2011M4 | 1400 | 40 | 240 | 11.2 | 80 | 70 | 65 |
| 7.5 | KE 2012M4 | 1380 | 40 | 240 | 17.0 | 105 | 100 | 81 |
| 12.0 | KE 2714M4 | 1430 | 40 | 240 | 28.0 | 180 | 130 | 139 |
| 12.5 | KE 2714-6<br>KE 2714A6 | 920 | 40 | 240 | 36.0 | 200 | 165 | 182<br>162 |
| 1.0/3.0 | KE 2011M12/4 | 420/1400 | 20/40 | 240 | 9.0/9.0 | 45 | 38 | 73 |
| 1.5/4.5 | KE 2114M12/4 | 420/1400 | 20/40 | 240 | 11.0/11.5 | 70 | 55 | 81 |
| 1.0/6.0 | KE 2612M24/4 | 210/1400 | 10/40 | 240 | 7.0/13.5 | 90/120 | 70 | 101 |
| 1.3/8.0 | KE 2714M24/4 | 200/1400 | 10/40 | 240 | 12.0/16.0 | 100 | 95 | 145 |
| 1.7/12.5 | KE 3317M24/4 | 200/1430 | 10/40 | 240 | 15.0/23.0 | 140 | 135 | 196 |
| 3.0/13.0 | KE 3517-24/6<br>KE 3517A24/6 | 220/960 | 10/40 | 240 | 40.0/30.0 | 215 | 180 | 230<br>220 |
| 4.0/16.0 | KE 3518-24/6<br>KE 3518A24/6 | 210/950 | 10/40 | 240 | 70.0/36.0 | 360/300 | 290 | 252<br>242 |
| 15.5 | KE 3517-4 | 1430 | 40 | 240 | 29.5 | 240 | 150 | 230 |
| 22.0 | KE 3517P4 | 1410 | 40 | 240 | 49.0 | 510 | 275 | 230 |
| 4.0/24.0 | KE 3518-24/4<br>KE 3518A24/4 | 210/1400 | 10/40 | 240 | 71.0/48.0 | 360/380 | 290 | 252<br>242 |

# ГАБАРИТНО-ПРИСОЕДИНИТЕЛЬНЫЕ РАЗМЕРЫ

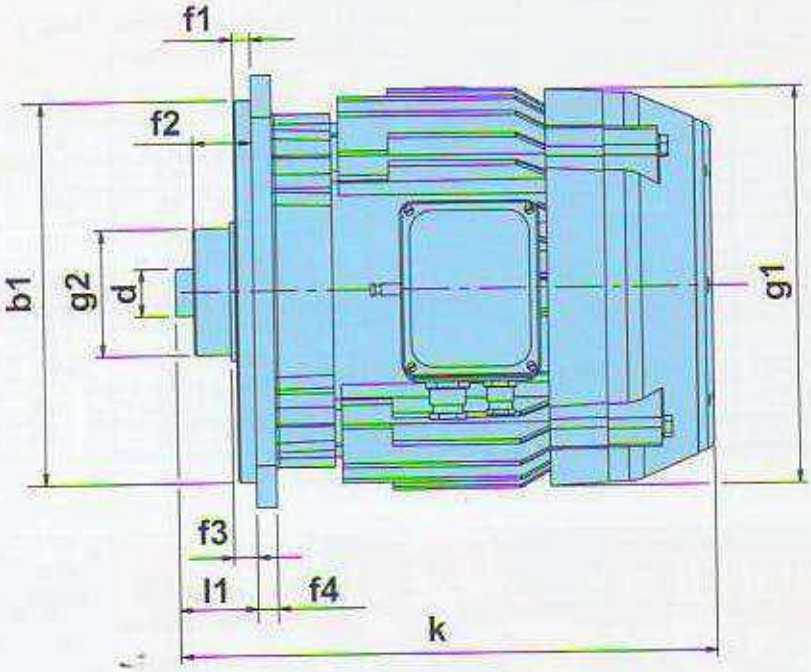


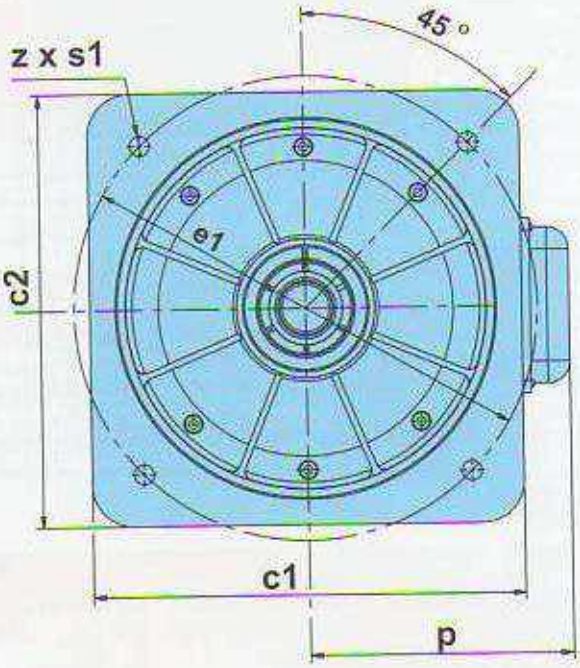


| Тип | Размеры | | | | | | | | | | | | | | Вал | |
|---|---|---|---|---|---|---|---|---|---|---|---|---|---|---|---|---|
| | b1 | c1 | c2 | e1 | f1 | f2 | f3 | f4 | l1 | g1 | g2 | k | p | z x s1 | d | l |
| KE 1608M4 | 242 | 280 | 300 | 330 | 9 | 43 | 18 | 12 | 87 | 230 | 80 | 368 | 160 | 4 x13 | Ев30x1,25x9g | 33 |
| KE 2008M4 | | | | | | | | 14 | | 275 | | 431 | 172 | | | |
| KE 2011M4<br>KE 2011M12/4 | | | | | | | | | | | | 441 | | | | |
| KE 2114M12/4 | | | | | | | | | | 328 | | 475 | 200 | | | |
| KE 2612M24/4 | | | | | | | | | | | | | | | | |
| KE 2012M4 | 292 | 340 | 340 | 370 | 10 | 47 | 18 | 16 | 92 | 275 | 105 | 470 | 172 | 4 x15 | Ев40 x 2 x 9g | 33 |
| KE 2714M4 | | | | | | | | | | 376 | | 521 | 251 | | | |
| KE 2714M24/4 | | | | | | | | | | 366 | | 513 | 212 | | | |
| KE 3317M24/4 | | | | | | | | | | 418 | | 560 | 257 | | | |
| KE 2714A6 | 362 | 410 | 410 | 440 | 17 | 57 | 22 | 19 | 114 | 376 | 120 | 554 | 251 | 4 x19 | Ев45 x 2 x 9g | 34 |
| KE 3517A24/6 | 362 | 410 | 410 | 440 | 22 | 57 | 22 | 18 | 114 | 438 | 120 | 580 | 267 | 4 x19 | Ев45 x 2 x 9g | 34 |
| KE 3518A24/6<br>KE 3518A24/4 | | | | | | | | | | | | | | | | |
| KE 2714-6 | 425 | 470 | 470 | 520 | 25 | 62 | 22 | 20 | 117 | 376 | 130 | 550 | 251 | 4 x19 | Ев45 x 2 x 9g | 37 |
| KE 3517-4<br>KE 3517P4<br>KE 3517-24/6 | 425 | 470 | 470 | 520 | 25 | 62 | 22 | 20 | 117 | 438 | 130 | 573 | 267 | 4 x19 | Ев45 x 2 x 9g | 37 |
| KE 3518-24/6<br>KE 3518-24/4 | | | | | | | | | | | | 579 | | | | |

ЭЛЕКТРОДВИГАТЕЛИ С ТОРМОЗОМ

## СЕРИЯ KE - Ex

## ИСПОЛНЕНИЕ Ex d IIB T5; Ex d IIC T5

# ДЛЯ ГЛАВНОГО ПОДЪЕМА КАНАТНЫХ ВЗРЫВОЗАЩИЩЕННЫХ ЭЛЕКТРОТЕЛЬФЕРОВ СЕРИИ BT, BMT

**Технические данные при 380V, 50Hz**

| Мощность | Тип | Частота вращения | Режим работы | | Ток | Пусковой момент | Тормозной момент | Масса |
|---|---|---|---|---|---|---|---|---|
| | | | CD | SF | | | | |
| kW | | $min^{-1}$ | % | $h^{-1}$ | A | Nm | Nm | G |
| 1,5 | KE 1608-6 Ex | 910 | 30 | 180 | 5,8 | 25 | 23,5 | 47 |
| 3,0 | KE 2008-6 Ex | 930 | 30 | 180 | 9,0 | 60 | 43 | 70 |
| 4,5 | KE 2011-6 Ex | 920 | 40 | 240 | 12,5 | 78 | 78 | 80 |
| 8,0 | KE 2612-6 Ex | 920 | 40 | 240 | 20,0 | 150 | 110 | 135 |
| 13,0 | KE 3317-6 Ex | 920 | 40 | 240 | 26,0 | 360 | 225 | 241 |
| 20,0 | KE 3317-4 Ex | 1360 | 40 | 240 | 38,0 | 360 | 225 | 241 |
| 0,7/3,0 | KE 2612-24/6 Ex | 210/930 | 20/40 | 240 | 6,5/7,5 | 55 | 48 | 120 |
| 0,7/4,5 | KE 2612-24/4 Ex | 210/1400 | 20/40 | 240 | 6,5/9,5 | 55 | 55 | 120 |
| 1,7/8,0 | KE 3317-24/6 Ex | 200/920 | 10/40 | 240 | 15,0/18,0 | 140 | 125 | 203 |
| 1,7/12,5 | KE 3317-24/4 Ex | 200/1430 | 10/40 | 240 | 15,0/23,0 | 140 | 135 | 203 |

## ГАБАРИТНО-ПРИСОЕДИНИТЕЛЬНЫЕ РАЗМЕРЫ

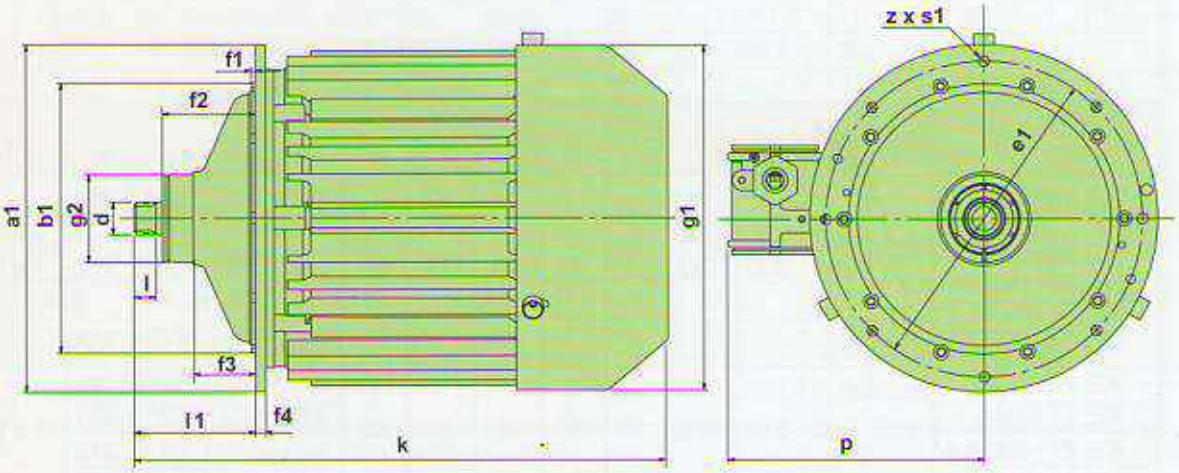


| Тип | Размеры | | | | | | | | | | | | | Вал | |
|---|---|---|---|---|---|---|---|---|---|---|---|---|---|---|---|
| | a1 | b1 | e1 | f1 | f2 | f3 | f4 | l 1 | g1 | g2 | k | p | z x s1 | d | l |
| KE 1608-6 Ex | 260 | 185 | 226 | 5 | 73 | 44,4 | 12 | 125 | 226 | 75 | 367 | 225 | 6 x 9 | Ев25x1,5x16S3aX | 27 |
| KE 2008-6 Ex | 345 | 262 | 312 | 5 | 81 | 51,5 | 10 | 140 | 255 | 80 | 485 | 250 | 8 x 11 | Ев30x1,5x18S3aX | 32 |
| KE 2011-6 Ex | 345 | 262 | 312 | 5 | 81 | 51,5 | 10 | 170 | 255 | 80 | 538 | 250 | 8 x 11 | Ев30x1,5x18S3aX | 32 |
| KE 2612-6 Ex | 418 | 325 | 380 | 5 | 112 | 75 | 12 | 146 | 350 | 105 | 570 | 270 | 8 x 13 | Ев40x2,0x18S3aX | 40 |
| KE 2612-24/6 Ex<br>KE 2612-24/4 Ex | 345 | 262 | 312 | 5 | 83 | 51,5 | 15 | 140 | 350 | 80 | 570 | 270 | 8 x 11 | Ев30x1,5x18S3aX | 32 |
| KE 3317-24/6 Ex<br>KE 3317-24/4 Ex | 418 | 325 | 380 | 5 | 112 | 75 | 12 | 146 | 411 | 105 | 640 | 290 | 8 x 13 | Ев40x2,0x18S3aX | 40 |

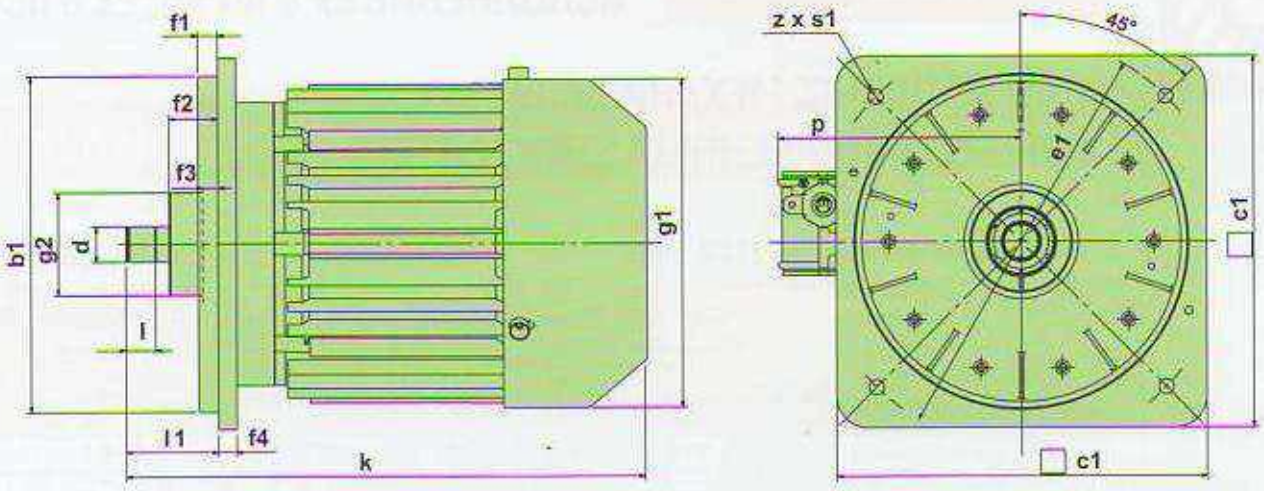


| Тип | Размеры | | | | | | | | | | | | | | Вал | |
|---|---|---|---|---|---|---|---|---|---|---|---|---|---|---|---|---|
| | b1 | c1 | e1 | f1 | f2 | f3 | f4 | p | l1 | g1 | g2 | k | P | z x s1 | d | l |
| KE 3317-4 Ex<br>KE 3317-6 Ex | 425 | 470 | 520 | 25 | 62 | 23 | 23 | 290 | 117 | 411 | 130 | 662 | 290 | 4 x 19 | Ea45x2,0x9g | 37 |

ЭЛЕКТРОДВИГАТЕЛИ С ТОРМОЗОМ

## СЕРИЯ ККЕ, АККЕ- Ex

## ИСПОЛНЕНИЕ Ex d IIB T5; Ex d IIC T5

# ДЛЯ ХОДОВЫХ МЕХАНИЗМОВ ВЗРЫВОЗАЩИЩЕННЫХ ЭЛЕКТРОТЕЛЬФЕРОВ

**Технические данные при 380V, 50Hz**

| Мощность | Тип | Частота вращения | Режим работы | | Ток | Пусковой момент | Тормозной момент | Масса |
|---|---|---|---|---|---|---|---|---|
| | | | CD | SF | | | | |
| kW | | min | % | h | A | Nm | Nm | G |
| 0,12 | KKE 1404-6 Ex | 910 | 40 | 240 | 0.75 | 2.8 | 1.1 | 24.0 |
| 0,25 | KKE 1608-6 Ex<br>KKE 1608K6 Ex | 940 | 40 | 240 | 1.1 | 6 | 2.2 | 46.0 |
| 0,55 | KKE 1608P6 Ex<br>KKE 1608KP6 Ex | 920 | 40 | 240 | 2.4 | 15.8 | 4 | 46.5 |
| 0.06/0.18 | KKE 1404P12/4 Ex<br>KKE 1404KP12/4 Ex | 430/1380 | 20/40 | 240 | 1.3/0.8 | 3.0/2.7 | 0.9 | 24.0 |
| 0.25/0.75 | KKE 1608P12/4 Ex<br>KKE 1608KP12/4 Ex | 410/1370 | 10/40 | 240 | 3.0/2.4 | 10.5/10.5 | 4.5 | 47.0 |
| 0,25 | AKKE 1608-6 Ex | 940 | 40 | 240 | 1.1 | 6 | 2.2 | 47.0 |
| 0,37 | AKKE 1608B6 Ex | 940 | 40 | 240 | 1.6 | 6 | 3.3 | 46,5 |
| 0,55 | AKKE 1608P6 Ex | 920 | 40 | 240 | 2.4 | 15.8 | 4 | 47.0 |
| 1,5 | AKE II 1608-6 Ex | 910 | 30 | 180 | 5.8 | 30 | 10.5 | 47.0 |
| 2,2 | AKE II 1608P6 Ex | 910 | 30 | 180 | 6.0 | 45 | 18 | 55.0 |
| 3,0 | AKE II 1608P4Ex | 1320 | 30 | 180 | 7.1 | 45 | 25 | 55.0 |

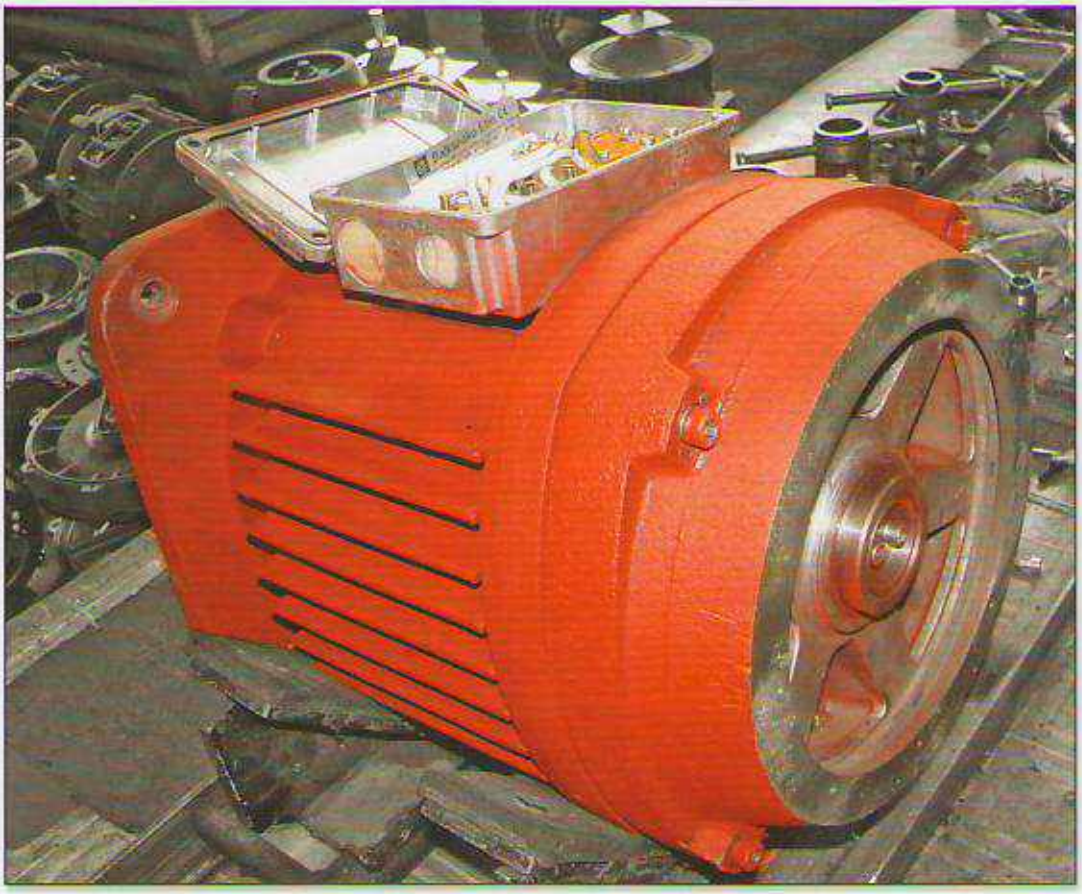

# ГАБАРИТНО-ПРИСОЕДИНИТЕЛЬНЫЕ РАЗМЕРЫ

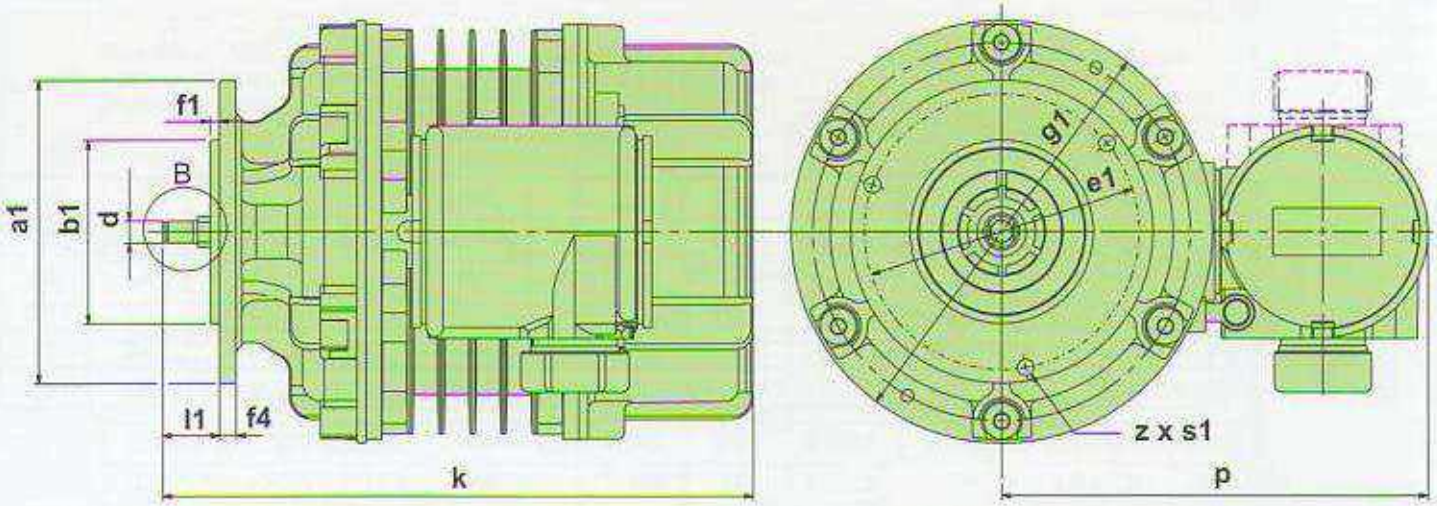


A-A
AKKE 1608, AKE II 1608

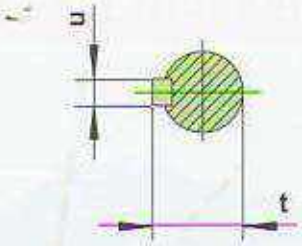


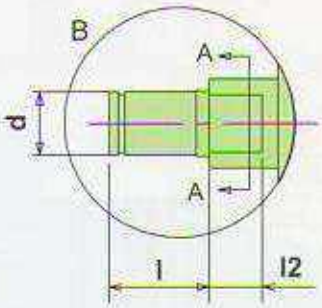


A-A
KKE 1608

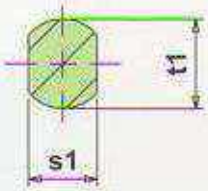


| Тип | Размеры | | | | | | | | | | Вал | | | | | | |
|---|---|---|---|---|---|---|---|---|---|---|---|---|---|---|---|---|---|
| | a1 | b1 | e1 | f1 | f4 | l1 | g1 | k | p | z x s1 | d | l | l2 | t1 | s1 | t | u |
| KKE 1404-6 Ex<br>KKE 1404P12/4 Ex<br>KKE 1404KP12/4 Ex | 135 | 60 | 120 | 6 | 10 | 29,5 | 170 | 250 | 195 | 3 x 9 | 10 | 19 | 7 | 17 | 11 | - | - |
| KKE 1608-6 Ex<br>KKE 1608K6 Ex<br>KKE 1608P6 Ex<br>KKE 1608KP6 Ex<br>KKE 1608P12/4 Ex<br>KKE 1608KP12/4 Ex | 165 | 100 | 150 | 5 | 8 | 35,5 | 226 | 325 | 225 | 3 x 9 | 12 | 19 | 10 | 17 | 13 | - | - |
| AKKE 1608 -6 Ex<br>AKKE 1608 B6 Ex | 200 | 130 | 165 | 3.5 | 10 | 40 | 226 | 345 | 225 | 4 x10.5 | 19 | 40 | - | - | - | 18 | 6 |
| AKKE 1608 P6 Ex<br>AKE II 1608-6 Ex | | | | | | 50 | | 355<br>367 | | | 24 | 50 | - | - | - | 27 | 8 |
| AKE II 1608 P6 Ex<br>AKE II 1608 P4 Ex | 250 | 180 | 215 | 3.5 | 14 | 60 | 226 | 377 | 225 | 4 x 15 | 28 | 60 | - | - | - | 31 | 8 |

ЭЛЕКТРОДВИГАТЕЛИ С ТОРМОЗОМ

## СЕРИЯ КГЕ

# ДЛЯ ГЛАВНОГО ПОДЪЕМА КАНАТНЫХ ЭЛЕКТРОТЕЛЬФЕРОВ

**Технические данные при 380V, 50Hz**

| Мощность | Тип | Частота вращения | Режим работы | | Ток | Пуско-вой момент | Тормоз-ной момент | Масса |
|---|---|---|---|---|---|---|---|---|
| | | | CD | SF | | | | |
| kW | | $min^{-1}$ | % | $h^{-1}$ | A | Nm | Nm | G |
| 0,36 | КГЕ 1405-4S | 1320 | 40 | 240 | 1,1 | 4,0 | 3,7 | 8,7 |
| 0,55 | КГЕ 1405P4S | 1320 | 40 | 240 | 1,9 | 10,0 | 6,8 | 9,0 |
| 0,11/0,36 | КГЕ 1405-12/4S | 400/1320 | 10/40 | 240 | 1,9/1,2 | 4,8/4,0 | 3,7 | 9,2 |
| 0,76 | КГЕ 1606-4S | 1375 | 40 | 240 | 2,5 | 11,0 | 10,0 | 14,5 |
| 1,1 | КГЕ 1606P4S | 1375 | 40 | 240 | 2,2 | 16,0 | 9,0 | 15 |
| 0,24/0,76 | КГЕ 1606-12/4S | 430/1370 | 10/40 | 240 | 3,6/2,5 | 9,0 | 9,5 | 14,5 |

## ГАБАРИТНО-ПРИСОЕДИНИТЕЛЬНЫЕ РАЗМЕРЫ

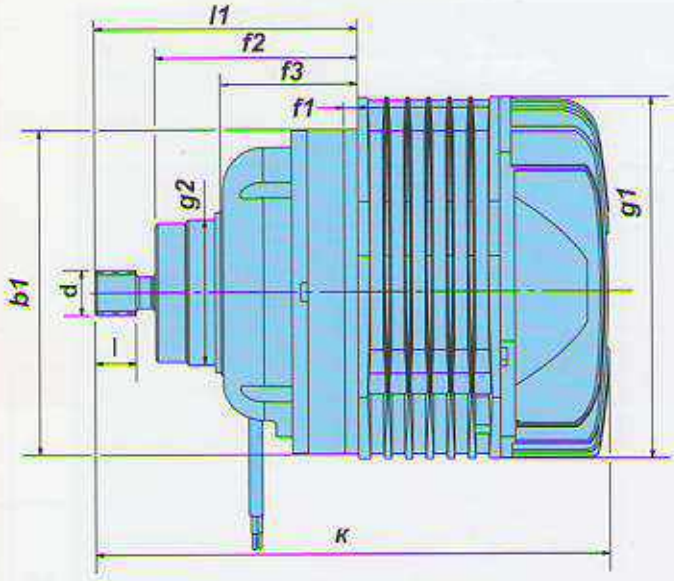


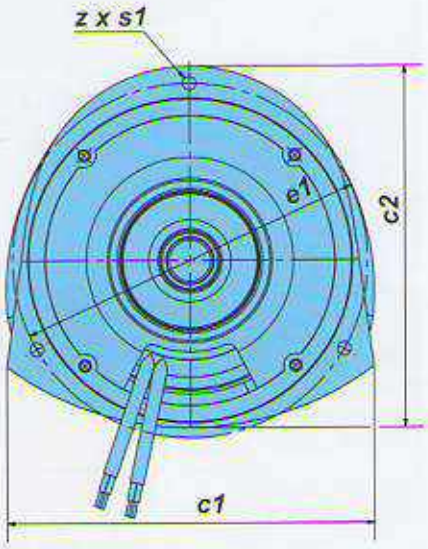


| Тип | Размеры | | | | | | | | | | | | Вал | |
|---|---|---|---|---|---|---|---|---|---|---|---|---|---|---|
| | к | c1 | c2 | l1 | f2 | f3 | f1 | b1 | g2 | g1 | e1 | z x s1 | d | l |
| 1405 | 226 | 161 | 158 | 115 | 88,5 | 60 | 6 | 142 | 63,5 | 155 | 155 | 3 x 6 | 20 ; Z =14; m =1,25 | 18 |
| 1606 | 265 | 252 | 182 | 145 | 110 | 78 | 8 | 175 | 69,5 | 186 | 186 | 4 x 7 | 20,75 ;Z =14; m =1,25 | 20 |

# ДЛЯ ХОДОВЫХ МЕХАНИЗМОВ

**Технические данные при 380V, 50Hz**

| Мощность | Тип | Частота вращения | Режим работы | | Ток | Пусковой момент | Тормозной момент | Масса |
|---|---|---|---|---|---|---|---|---|
| | | | CD | SF | | | | |
| kW | | $min^{-1}$ | % | $h^{-1}$ | A | Nm | Nm | G |
| 0,37 | ABE 71-4 | 1250 | 40 | 240 | 1,5/2,6 | 7,65 | 2,3 ÷ 3,0 | 15,5 |
| 0,55 | ABE 80-4 | 1350 | 40 | 240 | 1,8/3,1 | 10,0 | 3,6 ÷ 4,1 | 14,5 |
| 0,75 | ABE 80P4 | 1360 | 40 | 240 | 2,2/3,8 | 14,0 | 4,4 ÷ 5,2 | 15 |
| 1,1 | ABE 90-4 | 1380 | 40 | 240 | 2,9/5,0 | 15,0 | 6,8 ÷ 7,8 | 21 |
| 1,5 | ABE 90P4 | 1410 | 40 | 240 | 4,3/7,5 | 30,0 | 9,0 ÷ 10,0 | 24 |
| 2,2 | ABE 100-4 | 1380 | 40 | 240 | 5,5/9,5 | 35,0 | 13,5 ÷ 15,5 | 32 |
| 3,0 | ABE 100P4 | 1380 | 40 | 240 | 7,1/12,1 | 46,0 | 19,0 ÷ 21,5 | 36,5 |
| 0,06/0,18 | ABE 71-12/4 | 450/1440 | 10/40 | 240 | 1,4/1,2 | 3,8/3,8 | 0,8 ÷ 1,0 | 14,5 |
| 0,12/0,37 | ABE 80-12/4 | 440/1390 | 20/40 | 240 | 1,4/1,4 | 4,5/4,0 | 2,4 ÷ 2,8 | 14,5 |
| 0,18/0,55 | ABE 80P12/4 | 440/1400 | 20/40 | 240 | 1,9/1,75 | 7,2/7,2 | 3,6 ÷ 4,1 | 15 |
| 0,25/0,75 | ABE 90-12/4 | 430/1410 | 20/40 | 240 | 2,5/2,1 | 9,0/9,0 | 4,9 ÷ 5,7 | 21 |
| 0,37/1,1 | ABE 90P12/4 | 420/1410 | 20/40 | 240 | 3,5/3,5 | 13,5/13,5 | 6,8 ÷ 7,8 | 24 |
| 0,5/1,5 | ABE 100-12/4 | 420/1410 | 20/40 | 240 | 4,7/4,5 | 17,0/23,0 | 9,3 ÷ 10,7 | 32 |
| 0,75/2,2 | ABE 100P12/4 | 420/1410 | 20/40 | 240 | 6,6/6,8 | 25,0/33,0 | 13,5 ÷ 15,5 | 36,5 |

# ГАБАРИТНО-ПРИСОЕДИНИТЕЛЬНЫЕ РАЗМЕРЫ

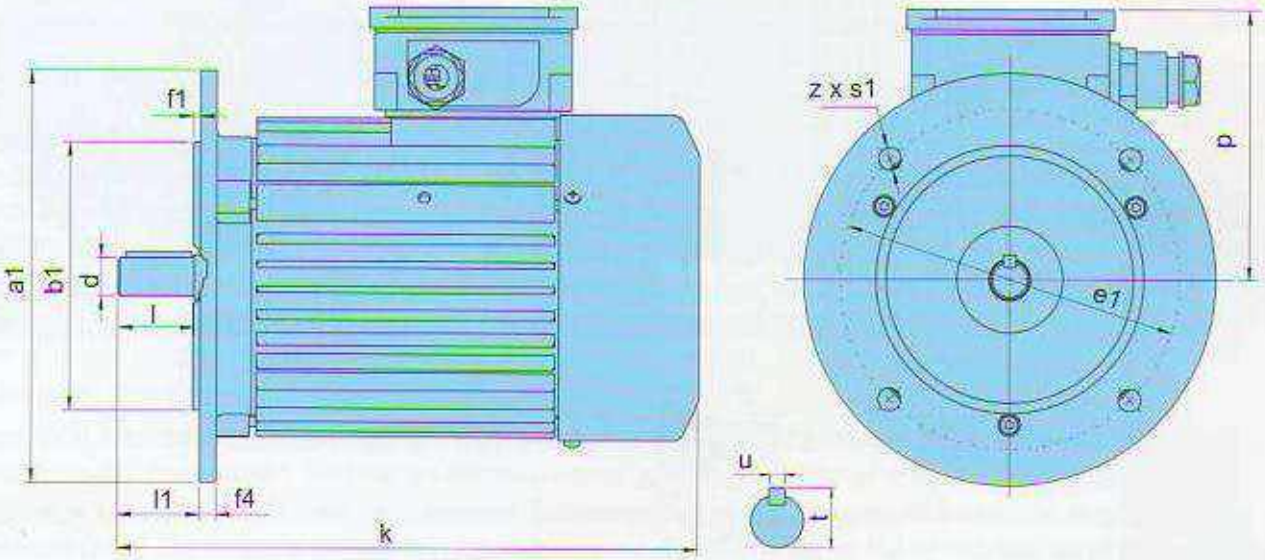


| Тип двигател | Размеры | | | | | | | | | Вал | | |
|---|---|---|---|---|---|---|---|---|---|---|---|---|
| | a1 | b1 | e1 | f1 | f4 | k | l1 | p | z x s1 | d | t | u |
| ABE 71 | 160 | 110 | 130 | 3,5 | 8 | 235 | 30 | 140 | 4 x 9 | 14 | 16 | 5 |
| ABE 80<br>ABE 80P | 200 | 130 | 165 | 3,5 | 8 | 283 | 40 | 131 | 4 x 11 | 19 | 21,5 | 6 |
| ABE 90<br>ABE 90P | 200 | 130 | 165 | 3,5 | 10 | 307<br>337 | 50 | 126 | 4 x 11 | 24 | 27,3 | 8 |
| ABE 100<br>ABE 100P | 250 | 180 | 215 | 4,0 | 10 | 400<br>420 | 60 | 156 | 4 x 13 | 28 | 31 | 8 |

ЭЛЕКТРОДВИГАТЕЛИ С ТОРМОЗОМ

## СЕРИЯ KKE

# ДЛЯ ХОДОВЫХ МЕХАНИЗМОВ

**Технические данные при 380V, 50Hz**

| Мощность | Тип | Частота вращения | Режим работы | | Ток | Пуско-вой момент | Тормоз-ной момент | Масса |
|---|---|---|---|---|---|---|---|---|
| | | | CD | SF | | | | |
| kW | | $min^{-1}$ | % | $h^{-1}$ | A | Nm | Nm | G |
| 0,12 | KKE 1204-6AS | 820 | 30 | 180 | 0.82 | 3.0 | 1.0 | 7.7 |
| 0,25 | KKE 1405-6A | 870 | 30 | 180 | 1.2 | 6.3 | 1.96 | 15.5 |
| 0,37 | KKE 1407-6A | 860 | 30 | 180 | 1.8 | 10.8 | 2.45 | 18.2 |
| 0,18 | KKE 1204-4AS | 1440 | 30 | 180 | 0.75 | 3.43 | 0.98 | 7.7 |
| 0,37 | KKE 1405-4A | 1250 | 30 | 180 | 1.5 | 7.65 | 2.35 | 15.5 |
| 0,55 | KKE 1407-4A | 1280 | 30 | 180 | 2.1 | 11.75 | 2.94 | 18.2 |
| 0.11/0.25 | KKE 1407-12/6A | 400/860 | 15/30 | 180 | 1.7/1.4 | 6.5/6.5 | 2.4 | 18.2 |
| 0.06/0.18 | KKE 1405-12/4A | 450/1440 | 15/30 | 180 | 1.4/1.2 | 3.8/3.8 | 0.9 | 15.5 |
| 0.11/0.37 | KKE 1407-12/4A | 400/1340 | 15/30 | 180 | 1.7/1.4 | 6.5/6.5 | 2.4 | 18.2 |

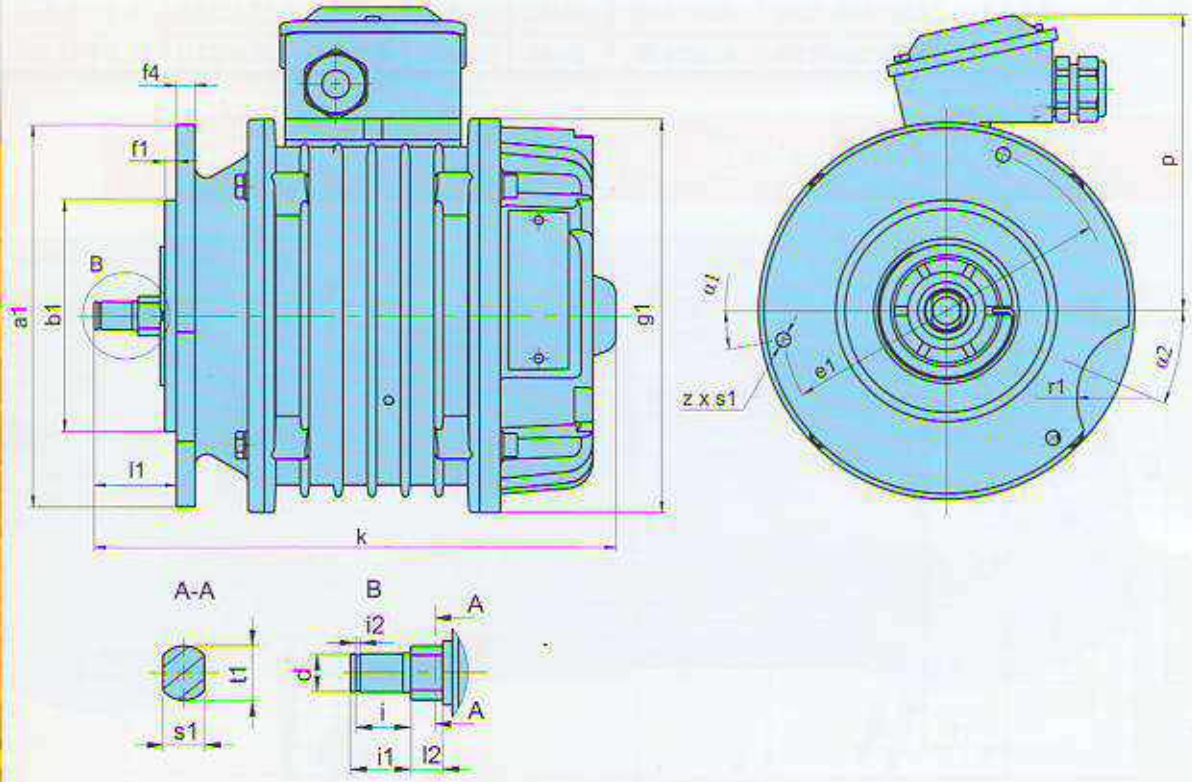


| Тип | Размеры | | | | | | | | | | | | | Вал | | | | | | |
|---|---|---|---|---|---|---|---|---|---|---|---|---|---|---|---|---|---|---|---|---|
| | a1 | b1 | e1 | f1 | f4 | l1 | g1 | k | p | z x s1 | α1° | α2° | r1 | d | l2 | i | i1 | i2 | t1 | s1 |
| KKE 1204 - 4,6AS | 135 | 60 | 120 | 6 | 10 | 29.5 | 132 | 231 | 113 | 3 x 9 | 6 | 24 | 43 | 10 | 10 | 17.3 | 19 | 1.2 | 17 | 11 |
| KKE 1405 - 4,6A | 165 | 100 | 150 | 5 | 8 | 35.5 | 170 | 231 | 140 | 3 x 9 | 10 | 23 | 67 | 12 | 10 | 17.3 | 19 | 1.3 | 17 | 13 |
| KKE 1405 - 12/4A | 135 | 60 | 120 | 6 | 8 | 29.5 | 170 | 226 | 140 | 3 x 9 | 36 | - | - | 10 | 10 | 17.3 | 19 | 1.3 | 17 | 13 |
| KKE 1407 - 4,6A<br>KKE 1407 - 12/4A<br>KKE 1407 - 12/6A | 165 | 100 | 150 | 5 | 8 | 35.5 | 170 | 260 | 140 | 3 x 9 | 10 | 23 | 67 | 12 | 10 | 17.3 | 19 | 1.3 | 17 | 13 |

# МЫ ТАКЖЕ ВЫПУСКАЕМ

## Т - КАНАТНЫЕ ЭЛЕКТРОТЕЛЬФЕРЫ

Канатные электротельферы серии Т - самые известные и самые продаваемые электротельферы в мире. Уже выпущено более 1 800 000 шт., которые реализованы в более чем 40 странах. Основные их преимущества - это высокая надежность, долговечность, простота обслуживания. Эти преимущества в сочетании с богатым спектром грузоподъемности, скорости подъема и передвижения, конструктивных исполнений, возможности для эксплуатации в различных режимах, делают электротельферы этой серии более популярными чем остальные, несмотря на то, что у них уже 30-летняя история.

## МТ - КАНАТНЫЕ ЭЛЕКТРОТЕЛЬФЕРЫ

Канатные электротельферы серии МТ являются продолжением самой популярной в мире серии канатных электротельферов Т. Сохраняя основные технические параметры, благодаря применению новой конструкции корпуса, современных стальных канатов, крюков и др., предоставляем своим клиентам серию электротельферов с гораздо большими возможностями, а именно: грузоподъемность, скорость подъема и скорость передвижения. Это создает новые возможности для более эффективной эксплуатации наших изделий.

## ВТ - ВЗРЫВОЗАЩИЩЕННЫЕ КАНАТНЫЕ ЭЛЕКТРОТЕЛЬФЕРЫ

Используя основные конструктивные решения электротельферов серии Т и сохраняя ее технические показатели, серия взрывозащищенных электротельферов ВТ предназначена для работы в потенциально взрывоопасной среде.
Электрооборудование, которое входит в комплект этого изделия, включает: электродвигатели, шкаф с электроаппаратурой, пульт управления, конечные выключатели и др. выполнено в так называемом "взрывонепроницаемом исполнении" с маркировкой (Ex) d IIB T5 и (Ex) d IIC T5.

## ВМТ - ВЗРЫВОЗАЩИЩЕННЫЕ КАНАТНЫЕ ЭЛЕКТРОТЕЛЬФЕРЫ

Канатные электротельферы серии ВМТ разработаны на базе основных технических решений, применяемых в сериях ВТ и МТ. Основываясь на более высоких технических параметрах серии МТ и на доказанных в серии ВТ технических решениях, имеющих отношение к взрывной защите, получаем взрывозащищенный канатный электротельфер с гораздо лучшими эксплуатационными показателями, а именно: грузоподъемность, скорость подъема и скорость передвижения. Электрооборудование идентично серии ВТ, что само по себе предопределяет и идентичность взрывозащищенного исполнения и маркировку: (Ex) d IIB T5 и (Ex) d IIC T5.

## ГРУЗОПОДЪЕМНЫЕ КРАНЫ

1. Однобалочные подвесные мостовые краны - грузоподъемность от 1 до 16 t и длина пролета от 3 до 25 m.
2. Однобалочные мостовые опорные краны (кран-балка) - грузоподъемность от 1 до 16 t и длина пролета от 4.5 до 25.5 m.
3. Двухбалочные мостовые опорные краны - грузоподъемность от 5 до 100 t и длина пролета от 10.5 до 50 m.
4. Консольные опорные и настенные краны - грузоподъемность от 1 до 10 t и размах стрелы от 3 до 10 m.

Управление с пола и из кабины. Возможность для взрывозащищенного исполнения.

## КОМПОНЕНТЫ ДЛЯ КРАНОВ

1. Редукторы и моторредукторные группы – предназначены для привода ходовых механизмов мостовых кранов и других грузоподъемных сооружений. Они имеют богатый набор исходящих оборотов и моментов. Привода электродвигателей оборудованы встроенными конусными тормозами. Возможность для взрывозащищенного исполнения.
2. Торцевые балки для опорных мостовых кранов - диаметры ходовых колес от 160 до 400 mm, нагрузка на ходовое колесо от 4000 до 19 500 kg, скорость передвижения от 8 до 32 m/min. Возможность для взрывозащищенного исполнения.
3. Канатные тележки - предназначены для переноса кабелей питания и оперативных канатов мостовых кранов. Исполнения для передвижения по профилю или по натянутому стальному тросу. Возможность для взрывозащищенного исполнения.