Кран мостовой электрический двухбалочный опорный грузоподъемностью 20т управление из кабины

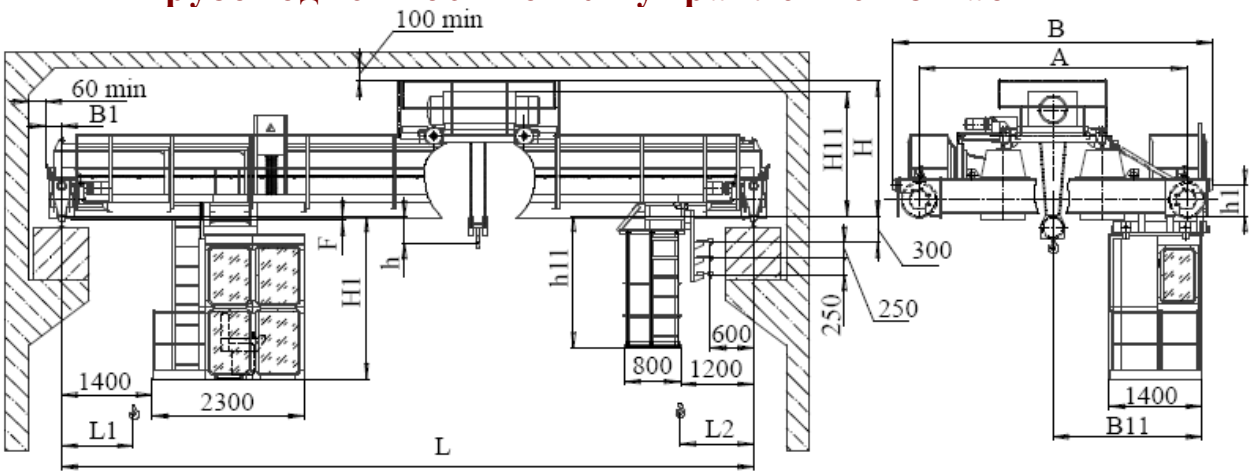

Основные технические характеристики:

1. Грузоподъемность, т		20					
2. Пролет крана L_n, м		10,5	13,5	16,5	22,5	28,5	34,5
3. Высота подъема крюка, м		6; 9; 12; 18					
4. Размеры, мм *) размеры определяются типом выбранного механизма подъема	A	4600				5000	5600
	B	5400				5800	6800
	h1	365				480	
	B11	2250			2400		2500
	H	2300			2400		
	H11*	2000			2100		2200
	h*	500			600		
	h11	1800			2000		2200
	H1	2300			2500		2700
	B1	220			260		
	F	250			350		400
	L1*	1300					
	L2*	1100					
5. Группа режима работы крана по ГОСТ 25546-82 (ISO 4301/1-86)		2К; 3К; 5К					
6. Скорость, м/мин	главного подъема	3; 0,5/3					
	передвижения тележки	31					
	передвижения крана	50					
7. Управление краном		из кабины, радиоуправление					
8. Токоподвод		Кабельный; открытый троллейный; закрытый троллейный					
9. Род тока и напряжение:		переменный - 380 В; 50 Гц					
10. Суммарная мощность электродвигателей (ПВ 40%), кВт		12,5; 3/13– подъем 2х2,2 (2х3,0 для пролета больше 16,5м) — передвиж. крана 2,2— передвижение тележки					
11. Масса крана, не более, т		14,3	17,4	18,1	21,1	26,2	34,5
12. Нагрузка на колесо крана, не более, кН		130	138	146	156	170	192
13. Тип кранового рельса		Р43, Р50, Р65, КР70, КР80					
14. Климатическое исполнение, категория размещения		У1, У2, У3, тропическое					
15. Температура окружающей среды, °С		-20...+40 (-40…+40)					
16. Исполнение крана		Общепромышленное, пожаробезопасное, взрывобезопасное					
17. Характеристики взрывозащиты							
Класс взрывоопасной зоны		В1, В1а, В1г					
Категория взрывоопасной смеси		IIA, IIB, IIC					
Группа взрывоопасной смеси		Т1, Т2, Т3, Т4, Т5					

ООО «ПО «Высота», р/с №,40702810568000007115, Ф. ОПЕРУ БАНКА ВТБ (ПАО) В САНКТ-ПЕТЕРБУРГЕ
ИНН/КПП 7801514191 / 780101001, БИК 044030704, к/с 30101810200000000704
ОГРН 1107847051938, ОКПО 64302514, ОКАТО 40263563000

Кран мостовой электрический двухбалочный опорный грузоподъемностью 20т управление из кабины

СВЕДЕНИЯ, СООБЩАЕМЫЕ ЗАКАЗЧИКОМ КРАНА

Пролет крана, Ln, м.				
Высота подъема, Н, м.				
Режим работы				
Температура эксплуатации, град. С				
Климатическое исполнение	У3 (в помещении)	У2 (под навесом)	У1 (на улице)	Другое (указать)
Исполнение крана				
Характеристики взрывозащиты (класс взрывоопасной зоны, категория и группа взрывоопасной смеси)				
Токоподвод	Кабельный	Троллейный открытый	Троллейный закрытый	
Управление краном				
Подкрановый путь				
Наименование транспортируемого груза				
Количество заказываемых кранов				
Дополнительные требования				
Наименование предприятия-заказчика				
Адрес предприятия-заказчика				
Контактное лицо, ответственное за заказ крана (Ф.И.О., должность, контактный телефон)				

место печати _____ *подпись*