Таль электрическая передвижная типа Т39 грузоподъемностью 4 тонны

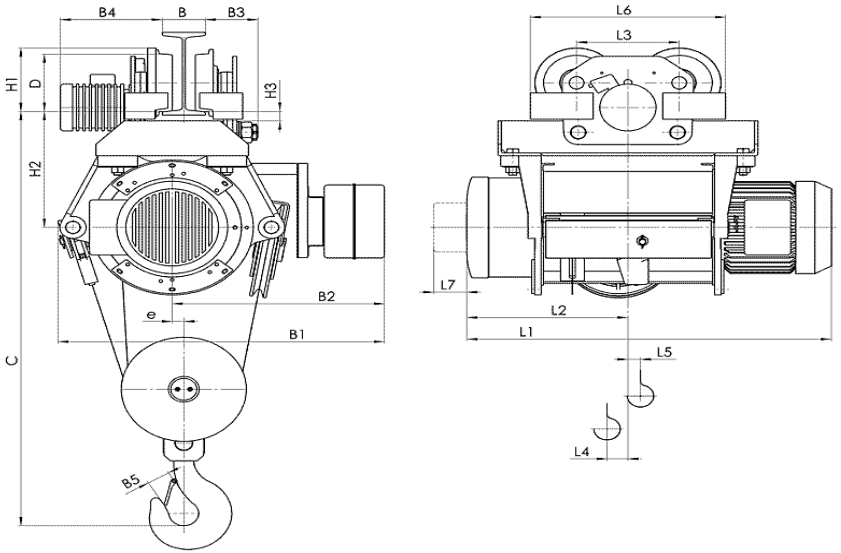

Для высоты подъёма 6 метров

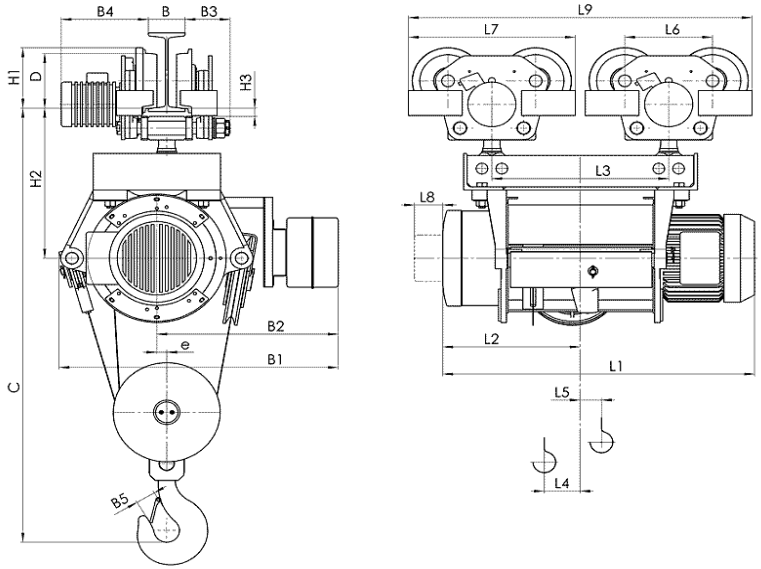

Для высоты подъёма 9-12 метров

Тип тали	Высота подъема	Размеры, mm.																								
		Скорость подъёма m/min		L2	L3	L4	L5	L6	L7	L8	L9	H1	H2	H3	B	B1	B2	B3	B4	B5	e	C	D	Скорость подъёма m/min	
		4,6	4/1,6/1																					4,6	4/1,6/1
		L1																						Вес, кг	
Т 394 Г/п 4 тонны	6	1026	1090	467	280	54	50	536	70	-	-	200	357	34	130…150	860 925(1)	545	125…105	270…335	50	29	1160	175	460	507
	9	1226	1290	567	766	27	119	280	536	80	1302	200	490	37	130…150	860 925(1)	545	125…105	270…335	50	29	1290	175	695	740
	12	1426	1490	667	966	27	169				1502													725	770

(1) С микроподъёмом, (2) с ограничителем грузоподъёмности, (3) с ограничителем грузоподъёмности и микроподъёмом

Стандартные технические характеристики электроталей:

Режим работы по FEM 9.511 **- 2m**

Скорости:

- Подъема **4;6 м/мин, 4/1;6/1 м/мин**
- Передвижения **20 м/мин, 32 м/мин, 20/6 м/мин, 32/10 м/мин**

Кратность полиспаста **4/1**

Мощность электродвигателей:

- Подъема **3кВт; 3/0,7 кВт**
- Передвижения **0,25 кВт; 0,37 кВт**

ООО «ПО «Высота», р/с № 40702810568000007115, Ф. ОПЕРУ БАНКА ВТБ (ПАО) В САНКТ-ПЕТЕРБУРГЕ
ИНН/КПП 7801514191 / 780101001, БИК 044030704, к/с 30101810200000000704
ОГРН 1107847051938, ОКПО 64302514, ОКАТО 40263563000

Таль электрическая передвижная типа Т39 грузоподъемностью 4 тонны

СВЕДЕНИЯ, СООБЩАЕМЫЕ ЗАКАЗЧИКОМ ТАЛИ

Высота подъема, Н, м.			
Температура эксплуатации, град. С			
Климатическое исполнение	У3 (в помещении)	У2 (под навесом)	У1 (на улице)
Исполнение тали	Общепромышленное	Пожаробезопасное	
Управление талью	С пола	Радиоуправление	
Наименование транспортируемого груза			
Количество заказываемых талей			
Дополнительные требования			
Наименование предприятия-заказчика			
Адрес предприятия-заказчика			
Контактное лицо, ответственное за заказ крана (Ф.И.О., должность, контактный телефон)			

место печати _____*подпись*