Кран мостовой подвесной однобалочный однопролетный общего назначения
г/п 10т

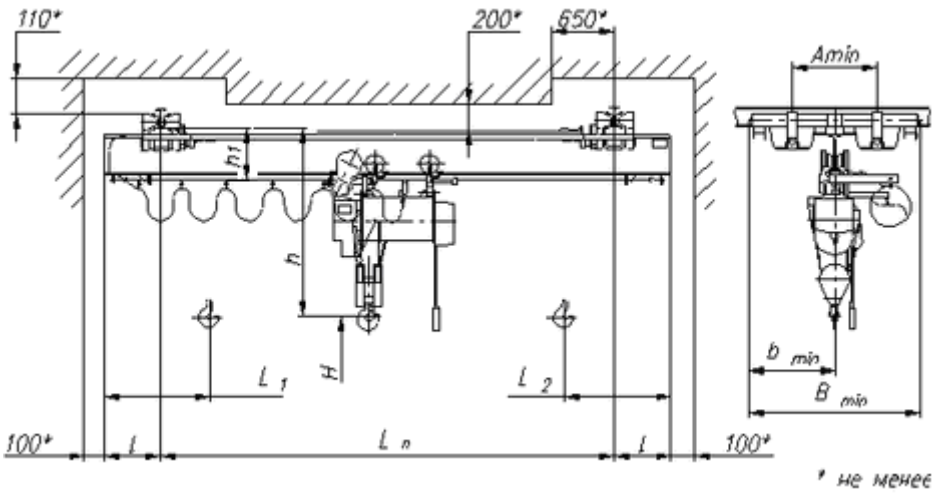

Рисунок не определяет конструкцию крана

Основные технические характеристики:

1. Грузоподъемность, т		10					
2. Пролет крана L_n, м		3,0	4,2	6,0	9,0	12,0	15,0
3. Высота подъема крюка H, м		6…50					
4. Длина консолей l, м		0,3…0,6		0,3…0,9	0,6…1,5		
5. Номер профиля двутавровой балки для кранового пути по ГОСТ 19425		45М					
6. Размеры, мм	A min	2200					
	B min	2700					
	b min	1350					
	h1	710				910	
	h, L_1, L_2 *)	зависит от выбранной электротали					
7. Группа режима работы крана по ГОСТ 25546-82 (ISO 4301/1-86)		3К (А3)					
8. Скорость, м/с	подъема	0,067*)					
	передвижения тали	0,33; 0,53*)					
	передвижения крана	0,4; 0,5					
9. Управление краном		с пола; радиоуправление					
10. Токоподвод		Кабельный; открытый троллейный; закрытый троллейный					
11. Род тока и напряжение:		переменный - 380 В; 50 Гц					
12. Суммарная мощность электродвигателей (ПВ 40%), кВт (max)*)		2х0,75 + 8 + 0,37(2*0,37 при Нпод >9м)					
13. Масса крана, т (max)		3,1		3,4	3,6	4,9	5,48
14. Нагрузка на колесо, не более (max)		15,65	15,7	15,88	16	16,5	16,75
15. Климатическое исполнение, категория размещения		У1, У2, У3					
16. Температура окружающей среды, °С		-20...+40 (-40…+40)					
17. Исполнение крана		общепромышленное, пожаробезопасное					

*) Данные характеристики зависят от типа устанавливаемой электротали. В опросном листе указаны характеристики стандартной тали производства Б.Эхо, Р.Болгария

Кран мостовой подвесной однобалочный однопролетный общего назначения
г/п 10т

СВЕДЕНИЯ, СООБЩАЕМЫЕ ЗАКАЗЧИКОМ КРАНА

Пролет крана, Ln, м.			
Длина консолей, lк			
Высота подъема, Н, м.			
Температура эксплуатации, град. С			
Климатическое исполнение	У3 (в помещении)	У2 (под навесом)	У1 (на улице)
Исполнение крана	Общепромышленное	Пожаробезопасное	
Токоподвод	Кабельный	Троллейный открытый	Троллейный закрытый
Управление краном	С пола	Радиоуправление	
Наименование транспортируемого груза			
Количество заказываемых кранов			
Дополнительные требования			
Наименование предприятия-заказчика			
Адрес предприятия-заказчика			
Контактное лицо, ответственное за заказ крана (Ф.И.О., должность, контактный телефон)			

место печати _____ *подпись*

По специальному заказу данные краны могут изготавливаться:

- с размерами, отличными от указанных в таблице;
- с режимом работы А4 (4К); А5 (5К), при этом размеры крана будут отличны от указанных в таблице;
- с тормозами на передвижение крана;
- с концевыми выключателями;
- с устройством плавного пуска и остановки либо частотными преобразователями, позволяющими изменять скорости крана
- с мотор- редукторами на передвижение крана производства Германия;