Таль электрическая передвижная типа ВТ10
взрывобезопасного исполнения (ВБИ) IIB T4, IIC T5, г/п 3,2т

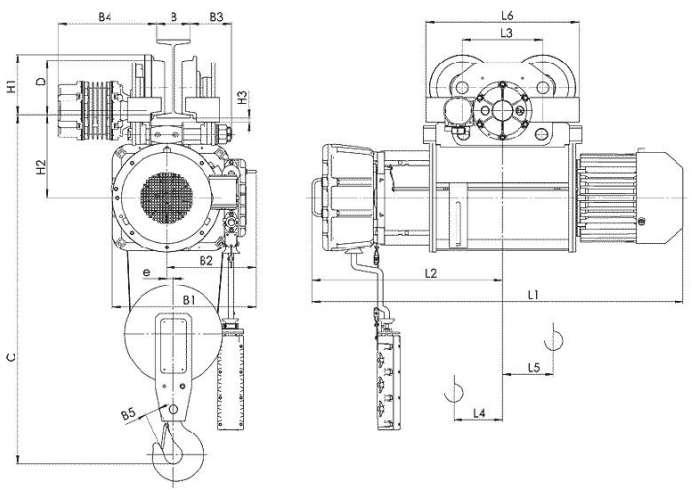

Для высоты подъёма 6-12 метров

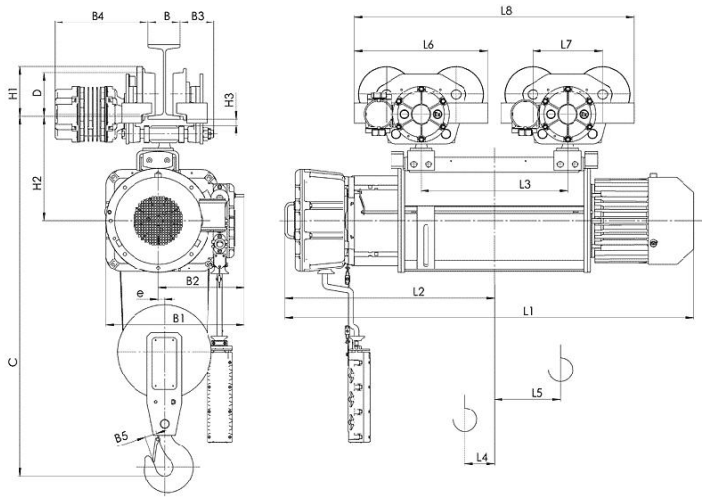

Для высоты подъёма 18-36 метров

Тип тали	Высота подъема	Размеры, mm.																				
		Скорость подъёма m/min		L2	L3	L4	L5	L6	L7	L8	H1	H2	H3	B	B1	B2	B3	B4	B5	e	C	D
		8	8/2																			
		L1																				
ВТ 105 Г/п 3,2 тонны	6	1150	1182	672	280	52	59	536	-	-	200	272	42	130... 150	530	317	125… 105	370… 435	50	22	1200	175
	9	1270	1302	732		82	89															
	12	1380	1412	787		110	116															
	18	1600	1632	842	620	110	226		280	1156		368	37								1310	
	24	1820	1852	952	840	110	336			1376												
	30	1867	1899	976	905	75	398			1441		410			590	346				26	1385	
	36	2095	2165	1086	1080	75	436			1616												

Стандартные технические характеристики электроталей:

Режим работы **по FEM 9.511** **- 2m**

Мощность электродвигателей:

подъема **- 4,5 кВт,**

передвижения **- 0,25 кВт**

Кратность полиспаста **2/1**

Скорости:

Подъема **8 м/мин**

Передвижения **20 м/мин**

Все поставляемое оборудование имеет сертификат соответствия РФ и разрешение на применение

ООО «ПО «Высота», р/с № 40702810568000007115, Ф. ОПЕРУ БАНКА ВТБ (ПАО) В САНКТ-ПЕТЕРБУРГЕ
ИНН/КПП 7801514191 / 780101001, БИК 044030704, к/с 30101810200000000704
ОГРН 1107847051938, ОКПО 64302514, ОКАТО 40263563000

СВЕДЕНИЯ, СООБЩАЕМЫЕ ЗАКАЗЧИКОМ ТАЛИ

Высота подъема, Н, м.			
Температура эксплуатации, град. С			
Климатическое исполнение	У3 (в помещении)	У2 (под навесом)	У1 (на улице)
Характеристики взрывозащиты (класс взрывоопасной зоны, категория и группа взрывоопасной смеси)			
Управление талью	С пола	Радиоуправление	
Подкрановый путь			
Наименование транспортируемого груза			
Количество талей			
Дополнительные требования			
Наименование предприятия-заказчика			
Адрес предприятия-заказчика			
Контактное лицо, ответственное за заказ крана (Ф.И.О., должность, контактный телефон)			

место печати _____*подпись*

ПО ЗАКАЗУ МОГУТ БЫТЬ ИЗГОТОВЛЕНЫ ЭЛЕКТРОТАЛИ СО СЛЕДУЮЩИМИ ДОПОЛНИТЕЛЬНЫМИ ОПЦИЯМИ:

Высота подъёма до 70м

Кратность полиспаста 4/1

Две скорости на механизмы подъёма и передвижения Кранового исполнения С тормозом на механизме передвижения

С двумя тормозами на механизм подъёма

С уменьшенной строительной высотой

Химически защищённого исполнения для работы в агрессивной среде Для передвижения по криволинейному пути