Таль электрическая передвижная типа Т10 грузоподъемностью 3,2 тонны

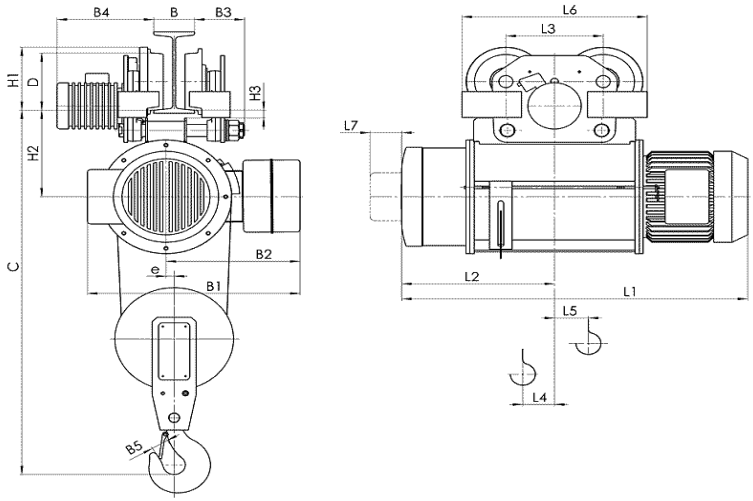

Для высоты подъёма 6-12 метров

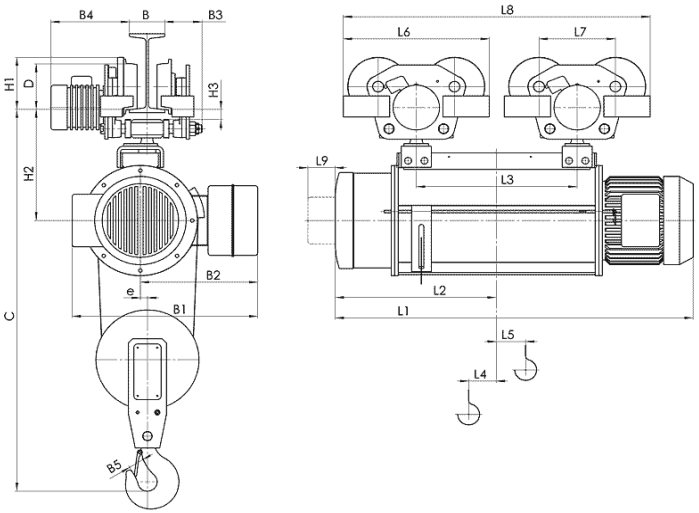

Для высоты подъёма 18-36 метров

Тип тали	Высота подъема	Размеры, mm.																									
		Скорость подъёма m/min		L2	L3	L4	L5	L6	L7	L8	L9	H1	H2	H3	B	B1	B2	B3	B4	B5	e	C	D	Скорость подъёма, m/min		
		8, 12	8/2, 12/2																					8	12	8/2, 12/2
		L1																						Вес, кг		
Т105.. Обычная таль г/п 3,2 тонны	6	856	923	377	280	52	59	536	80	-	-	200	317	42	130 … 150	580 606(1) 668(3)	380 442(2)	125 ... 105	270 ... 335	50	22	1200	175	325	335	390
	9	976	1043	437		82	89			-	-													340	350	405
	12	1086	1153	492		110	116			-	-													355	365	420
	18	1306	1373	602	620	110	226		280	1156	80		360	37								1310		504	514	569
	24	1526	1593	712	840	110	336			1376														534	544	599
	30	1640	1728	762	905	75	398			1441	90		410			675 682(1) 760(3)	430 508(2)				26	1385		721	761	816
	36	1815	1903	850	1080	75	436			1616														746	786	841

(1) С микроподъёмом, (2) с ограничителем грузоподъёмности, (3) с ограничителем грузоподъёмности и микроподъёмом

Стандартные технические характеристики электроталей:

Режим работы по FEM 9.511 **- 2m**

Скорости:

- Подъема **8 м/мин, 8/2 м/мин**
- Передвижения **20 м/мин, 32 м/мин, 20/6 м/мин, 32/10 м/мин**

Кратность полиспаста **2/1**

Мощность электродвигателей:

- Подъема **4,5кВт; 4,5/1 кВт**
- Передвижения **0,25 кВт; 0,37 кВт**

ООО «ПО «Высота», р/с № 40702810568000007115, Ф. ОПЕРУ БАНКА ВТБ (ПАО) В САНКТ-ПЕТЕРБУРГЕ
ИНН/КПП 7801514191 / 780101001, БИК 044030704, к/с 30101810200000000704
ОГРН 1107847051938, ОКПО 64302514, ОКАТО 40263563000

Таль электрическая передвижная типа Т10 грузоподъемностью 3,2 тонны

СВЕДЕНИЯ, СООБЩАЕМЫЕ ЗАКАЗЧИКОМ ТАЛИ

Высота подъема, Н, м.			
Температура эксплуатации, град. С			
Климатическое исполнение	У3 (в помещении)	У2 (под навесом)	У1 (на улице)
Исполнение тали	Общепромышленное	Пожаробезопасное	
Управление талью	С пола	Радиоуправление	
Наименование транспортируемого груза			
Количество заказываемых талей			
Дополнительные требования			
Наименование предприятия-заказчика			
Адрес предприятия-заказчика			
Контактное лицо, ответственное за заказ крана (Ф.И.О., должность, контактный телефон)			

место печати _____*подпись*