Таль электрическая передвижная типа ВТ10 взрывобезопасного исполнения (ВБИ) IIB T4, IIC T5, г/п 2т

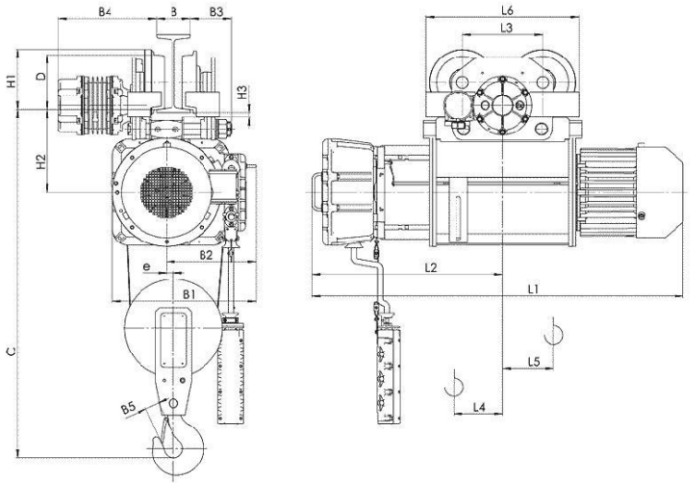

Для высоты подъёма 6-12 метров

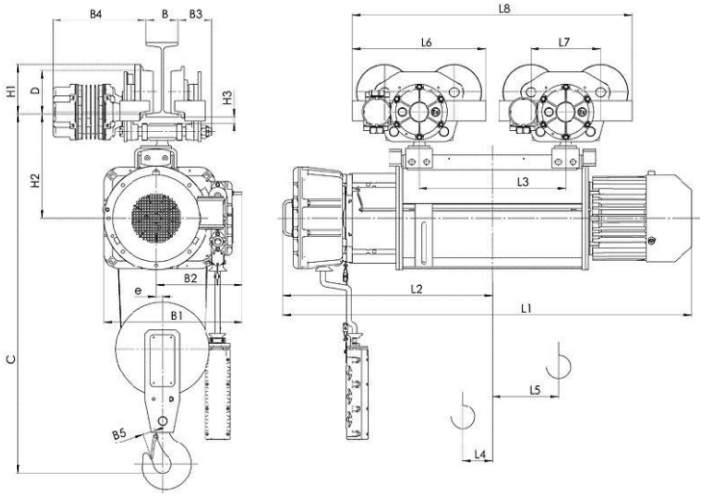

Для высоты подъёма 18-36 метров

Тип тали	Высота подъема	Скорость подъёма m/min		Размеры, mm.																		
		8	8/2	L2	L3	L4	L5	L6	L7	L8	H1	H2	H3	B	B1	B2	B3	B4	B5	e	C	D
		L1																				
ВТ 104 Г/п 2 тонны	6	1097	1182	602	280	45	51	536	---	---	200	272	42	130…150	530	317	125…105	370…435	45	22	1120	175
	9	1207	1292	657		73	79															
	12	1307	1392	707		96	104															
	18	1507	1592	807	550	90	212		280	1086		368	37								1225	
	24	1707	1792	907	750	90	312			1286												
	30	1851	1921	710	800	88	346			1336		410			590	346		265…325		26	1300	
	36	1867	1899	976	905	75	398			1441												

Стандартные технические характеристики электроталей:

Режим работы по FEM 9.511 **- 2m**

Скорости:

- Подъема **8 м/мин, 8/2 м/мин**
- Передвижения **20 м/мин, 32 м/мин**

Кратность полиспаста **2/1**

Мощность электродвигателей:

- Подъема **3кВт**
- Передвижения **0,25 кВт**

ООО «ПО «Высота», р/с № 40702810568000007115, Ф. ОПЕРУ БАНКА ВТБ (ПАО) В САНКТ-ПЕТЕРБУРГЕ
ИНН/КПП 7801514191 / 780101001, БИК 044030704, к/с 30101810200000000704
ОГРН 1107847051938, ОКПО 64302514, ОКАТО 40263563000

Таль электрическая передвижная типа ВТ10 взрывобезопасного исполнения (ВБИ) IIB T4, IIC T5, г/п 2т

СВЕДЕНИЯ, СООБЩАЕМЫЕ ЗАКАЗЧИКОМ ТАЛИ

Высота подъема, Н, м.			
Температура эксплуатации, град. С			
Климатическое исполнение	У3 (в помещении)	У2 (под навесом)	У1 (на улице)
Характеристики взрывозащиты (класс взрывоопасной зоны, категория и группа взрывоопасной смеси)			
Управление талью	С пола	Радиоуправление	
Подкрановый путь			
Наименование транспортируемого груза			
Количество талей			
Дополнительные требования			
Наименование предприятия-заказчика			
Адрес предприятия-заказчика			
Контактное лицо, ответственное за заказ крана (Ф.И.О., должность, контактный телефон)			

место печати _____*подпись*

Таль электрическая передвижная типа ВТ10 взрывобезопасного исполнения (ВБИ) IIB T4, IIC T5, г/п 2т

ПО ЗАКАЗУ МОГУТ БЫТЬ ИЗГОТОВЛЕНЫ ЭЛЕКТРОТАЛИ СО СЛЕДУЮЩИМИ ДОПОЛНИТЕЛЬНЫМИ ОПЦИЯМИ:

Высота подъёма до 70м

Нестандартные скорости подъема и передвижения

Две скорости на механизмы подъёма и передвижения

Кранового исполнения

С тормозом на механизме передвижения

С двумя тормозами на механизм подъёма

С уменьшенной строительной высотой

Химически защищённого исполнения для работы в агрессивной среде

Для передвижения по криволинейному пути