ТЭЛЬФЕР ЭЛЕКТРИЧЕСКИЙ КАНАТНЫЙ
с пониженной строительной высотой Global King (Columbus McKinnon) грузоподъёмностью 10 т.

- Тельфер на крантележке для монорельса
- Группа режима: от 2m
- Напряжение питания 380В 3 фазы 50 Гц, нестандартные на заказ
- Канатоукладчик
- Контакторное управление
- Концевой выключатель
- Вращающийся крюк
- Двигатель тали асинхронный, двухскоростной, класс изоляции F, коэф. занятости FEM S3, термозащита
- Тормоз двигателя
- Защита от потери фазы
- Защита от перегрузки
- Редуктор тележки: червячный
- Двигатель тележки асинхронный двухскоростной, класс изоляции F, 30 мин. режим.

Основные технические характеристики:

Модель	Тельфер электрический канатный											
	Данные тельфера						Данные крантележки					Вес тельфера, кг
	Грузо-подъёмн., тонн	Высота подъёма, м	Скорость подъёма, м/мин	Мощность двигателя, кВт	Число оборотов двигателя	Ветви/ диам. каната	Ск. перед-вижения, м/мин	Мощность двигателя, кВт	Число оборотов двигателя	Кол. колес, диаметр, мм	Ширина полки двутавра	
YGK-E 10-5/7	10	7,5	5/1,3	11/2,8	3000/ 750	4/12	12/4	0,59/ 0,19	1500/ 500	4-152	152-508	794
YGK-E 10-5/12		12										862

Размеры тельфера 10 тонн

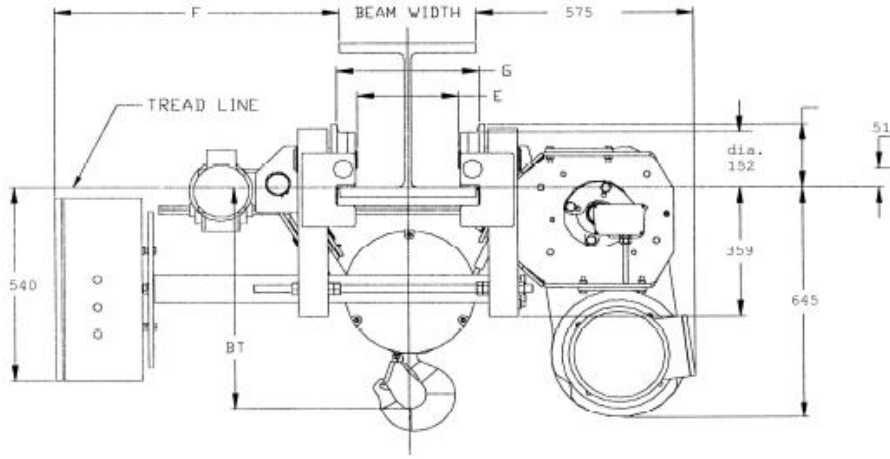

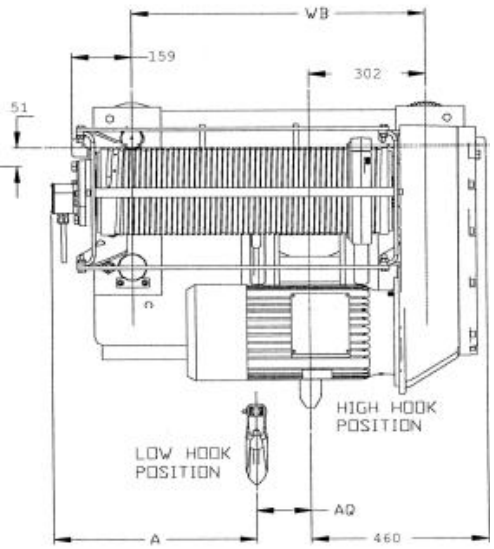

Размеры, зависимые от ширины полки монорельса, для тельфера 10 тонн

Размер	Ширина полки монорельса, мм									
	152	204	206	254	305	356	359	406	457	508
BT	691	673	673	670	650	616	616	648	678	711
E	60	111	114	162	213	264	267	314	365	416
F	792	741	891	843	792	742	891	843	792	742
Удл. тележки	Баз. 152 - 203 мм		1-ое удлинение на 206 - 356 мм				2-ое удлинение на 359 - 508 мм			

Размеры, зависимые от высоты, 10 тонн:

	Размер, мм		
	A	AQ	WB
для 7,5 м высоты	532	143	765
для 12 м высоты	791	229	1108

ООО «ПО «Высота», р/с № 40702810568000007115, Ф. ОПЕРУ БАНКА ВТБ (ПАО) В САНКТ-ПЕТЕРБУРГЕ
ИНН/КПП 7801514191 / 780101001, БИК 044030704, к/с 30101810200000000704
ОГРН 1107847051938, ОКПО 64302514, ОКАТО 40263563000

Сведения, сообщаемые заказчиком

(впишите или обведите нужное)

Грузоподъёмность, т		***Количество талей***	
		Температура окружающей среды, гр. С	***(-20+40)***
Высота подъёма, м		***Климатическое исполнение***	***У***
		Категория размещения	***1; 2; 3; 4***
Дополнительные требования			
Наименование и почтовый адрес предприятия – заказчика			
Контактное лицо, ответственное за заказ (ФИО, должность, контактный телефон)			

М. П. _____

подпись