Таль электрическая стационарная типа Т35 (стационарная опорная на лапах)

грузоподъёмностью 10 тонн

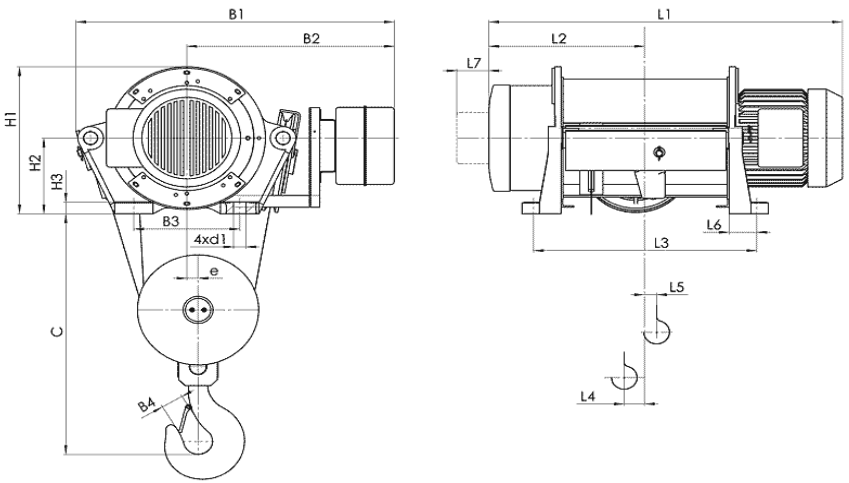

Тип тали	Высота подъема	Размеры, mm.																			
		Скорость подъёма m/min		L2	L3	L4	L5	L6	L7	H1	H2	H3	B1	B2	B3	B4	e	C	d1	Скорость подъёма m/min	
		8, 12	8/2, 12/2																	8, 12	8/2, 12/2
		L1																		Вес, кг	
Т 356 Г/п 10 тонн	6	1115	1203	500	697	63	38	86	90	497	260	40	965 1045(1)	620	330	71	35	830	26	530	620
	9	1325	1413	605	907	58	97													600	690
	12	1535	1623	710	1117	86	95													645	740
	15	1815	1903	850	1397	100	165													690	780

(1) С микроподъёмом, (2) с ограничителем грузоподъёмности, (3) с ограничителем грузоподъёмности и микроподъёмом

Стандартные технические характеристики электроталей:

Режим работы по FEM 9.511 **- 2m**

Кратность полиспаста **4/1**

Скорости:

- Подъема **4 м/мин, 4/1 м/мин**

ООО «ПО «Высота», р/с № 40702810568000007115, Ф. ОПЕРУ БАНКА ВТБ (ПАО) В САНКТ-ПЕТЕРБУРГЕ
ИНН/КПП 7801514191 / 780101001, БИК 044030704, к/с 30101810200000000704
ОГРН 1107847051938, ОКПО 64302514, ОКАТО 40263563000

Таль электрическая стационарная типа Т35 (стационарная опорная на лапах) грузоподъемностью 10 тонн

СВЕДЕНИЯ, СООБЩАЕМЫЕ ЗАКАЗЧИКОМ ТАЛИ

Высота подъема, Н, м.			
Температура эксплуатации, град. С			
Климатическое исполнение	У3 (в помещении)	У2 (под навесом)	У1 (на улице)
Исполнение тали	Общепромышленное	Пожаробезопасное	
Управление талью	С пола	Радиоуправление	
Наименование транспортируемого груза			
Количество заказываемых талей			
Дополнительные требования			
Наименование предприятия-заказчика			
Адрес предприятия-заказчика			
Контактное лицо, ответственное за заказ крана (Ф.И.О., должность, контактный телефон)			

место печати _____*подпись*