Таль электрическая стационарная типа Т35 (стационарная опорная на лапах)

грузоподъёмностью 2 тонны

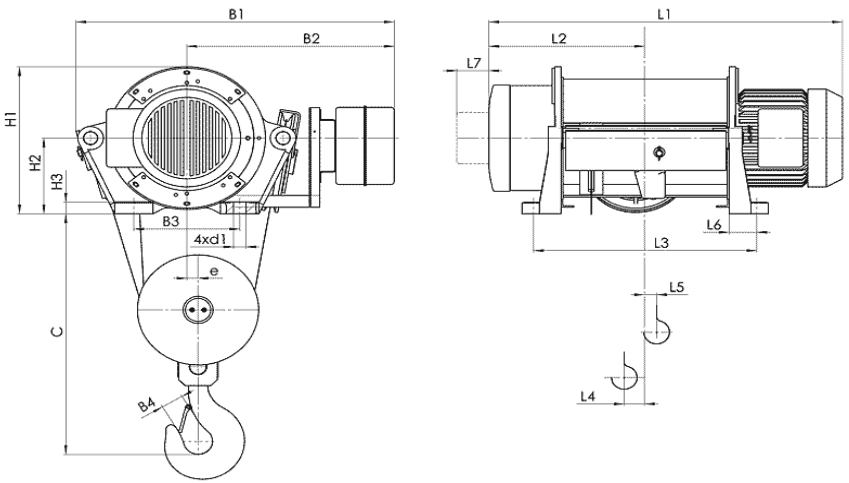

Тип тали	Высота подъема	Размеры, mm.																			
		Скорость подъёма m/min		L2	L3	L4	L5	L6	L7	H1	H2	H3	B1	B2	B3	B4	e	C	d1	Скорость подъёма m/min	
		8, 12	8/2, 12/2																	8, 12	8/2, 12/2
		L1																		Вес, кг	
Т 353 Г/п 2 тонны	6	914	954	412	580	54	50	51	70	310	165	20	730 795(1)	465	270	45	29	520	16	153	176
	9	1114	1154	512	780	52	100													164	184
	12	1314	1354	612	980	2	200													177	197

(1) С микроподъёмом, (2) с ограничителем грузоподъёмности, (3) с ограничителем грузоподъёмности и микроподъёмом

Стандартные технические характеристики электроталей:

Режим работы по FEM 9.511 **- 2m**

Кратность полиспаста **4/1**

Скорости:

- Подъема **4 м/мин, 4/1 м/мин**

Таль электрическая стационарная типа Т35 (стационарная опорная на лапах) грузоподъемностью 2 тонны

СВЕДЕНИЯ, СООБЩАЕМЫЕ ЗАКАЗЧИКОМ ТАЛИ

Высота подъема, Н, м.			
Температура эксплуатации, град. С			
Климатическое исполнение	У3 (в помещении)	У2 (под навесом)	У1 (на улице)
Исполнение тали	Общепромышленное	Пожаробезопасное	
Управление талью	С пола	Радиоуправление	
Наименование транспортируемого груза			
Количество заказываемых талей			
Дополнительные требования			
Наименование предприятия-заказчика			
Адрес предприятия-заказчика			
Контактное лицо, ответственное за заказ крана (Ф.И.О., должность, контактный телефон)			

_____*подпись*

место печати