Таль электрическая стационарная типа Т02 (стационарная на пальцах) грузоподъемностью 5 тонн

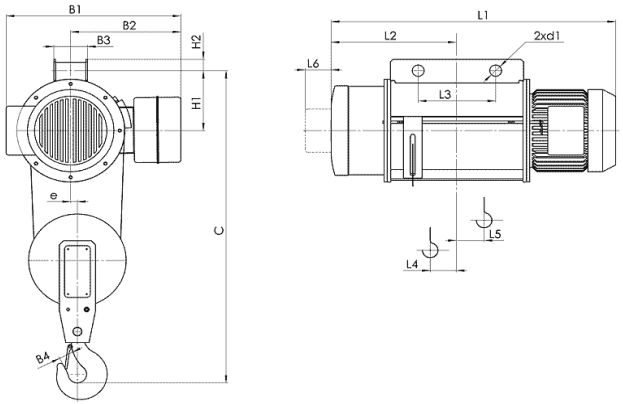

Для высоты подъёма 6-12 м.

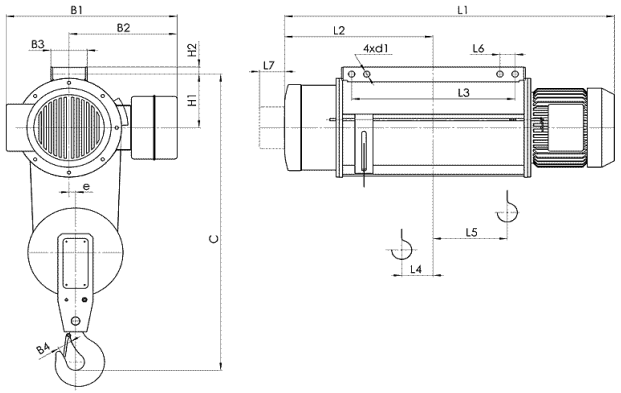

Для высоты подъёма 18-36 м.

Тип тали	Высота подъема	Размеры, mm.																		
		Скорость подъёма m/min		L2	L3	L4	L5	L6	L7	H1	H2	B1	B2	B3	B4	e	C	d1	Скорость подъёма m/min	
		8, 12	8/2, 12/2																8, 12	8/2, 12/2
		L1																	Вес, кг	
Т 026 Г/п 5 тонн	6	905	993	395	225	49	66	90	-	242	46	675 682(1) 760(3)	430 508(2)	144	56	26	1300	46	360	455
	9	1010	1098	448	300	75	82		-										380	475
	12	1115	1203	500		101	108		-										400	495
	18	1325	1413	605	650	124	193	90	90	227	30						1275	25.5	460	555
	24	1535	1623	710	860	124	296												510	605
	30	1815	1903	850	1140	124	399												570	665
	36	1963	1969	905	1145	99	462	50	100	295	40	765 845(3)	470 550(2)	68		38	1390		840	900

Стандартные технические характеристики электроталей:

Режим работы по FEM 9.511 **- 2m**

Кратность полиспаста **2/1**

Скорости:

Подъема **8 м/мин, 8/2 м/мин**

ООО «ПО «Высота», р/с № 40702810568000007115, Ф. ОПЕРУ БАНКА ВТБ (ПАО) В САНКТ-ПЕТЕРБУРГЕ
ИНН/КПП 7801514191 / 780101001, БИК 044030704, к/с 30101810200000000704
ОГРН 1107847051938, ОКПО 64302514, ОКАТО 40263563000

Таль электрическая стационарная типа Т02 (стационарная на пальцах)

Грузоподъемностью 5 тонн

СВЕДЕНИЯ, СООБЩАЕМЫЕ ЗАКАЗЧИКОМ ТАЛИ

Высота подъема, Н, м.			
Температура эксплуатации, град. С			
Климатическое исполнение	**У3 (в помещении)**	**У2 (под навесом)**	**У1 (на улице)**
Исполнение тали	**Общепромышленное**	**Пожаробезопасное**	
Управление талью	**С пола**	**Радиоуправление**	
Наименование транспортируемого груза			
Количество заказываемых талей			
Дополнительные требования			
Наименование предприятия-заказчика			
Адрес предприятия-заказчика			
Контактное лицо, ответственное за заказ крана (Ф.И.О., должность, контактный телефон)			

место печати _____***подпись***