Таль электрическая стационарная типа Т02 (стационарная на пальцах) грузоподъемностью 2 тонны

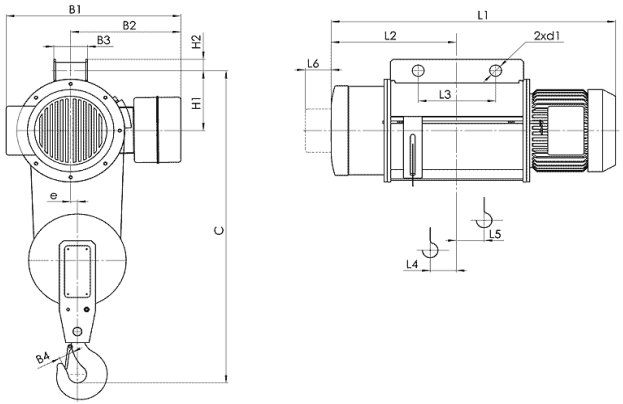

Для высоты подъёма 6-12 м.

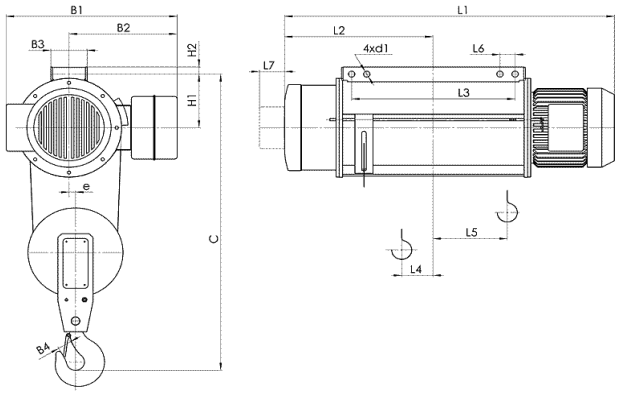

Для высоты подъёма 18-36 м.

Тип тали	Высота подъема	Размеры, mm.																		
		Скорость подъёма m/min		L2	L3	L4	L5	L6	L7	H1	H2	B1	B2	B3	B4	e	C	d1	Скорость подъёма m/min	
		8, 12	8/2, 12/2																8, 12	8/2, 12/2
		L1																	Вес, кг	
Т 024 Г/п 2 тонны	6	816	880	362	200	45	51	80	-	200	30	580 606(1) 668(3)	380 442(2)	118	45	22	1040	35.5	207	253
	9	926	990	417	270	73	79		-										222	268
	12	1026	1090	467		96	104		-										232	278
	18	1226	1290	567	610	90	212	60	80	185	25			128			1025	20.5	267	313
	24	1426	1490	667	810	90	312												292	338
	30	1535	1623	710	860	88	346	60	90	227	30	675 682(1) 760(3)	430 508(2)	144		26	1100	25.5	526	581
	36	1640	1728	762	965	75	398												546	601

Стандартные технические характеристики электроталей:

Режим работы по FEM 9.511 **- 2m**

Кратность полиспаста **2/1**

Скорости:

Подъема **8 м/мин, 8/2 м/мин**

ООО «ПО «Высота», р/с № 40702810568000007115, Ф. ОПЕРУ БАНКА ВТБ (ПАО) В САНКТ-ПЕТЕРБУРГЕ
ИНН/КПП 7801514191 / 780101001, БИК 044030704, к/с 30101810200000000704
ОГРН 1107847051938, ОКПО 64302514, ОКАТО 40263563000

Таль электрическая стационарная типа Т02 (стационарная на пальцах)

Грузоподъемностью 2 тонны

СВЕДЕНИЯ, СООБЩАЕМЫЕ ЗАКАЗЧИКОМ ТАЛИ

Высота подъема, Н, м.			
Температура эксплуатации, град. С			
Климатическое исполнение	**У3 (в помещении)**	**У2 (под навесом)**	**У1 (на улице)**
Исполнение тали	**Общепромышленное**	**Пожаробезопасное**	
Управление талью	**С пола**	**Радиоуправление**	
Наименование транспортируемого груза			
Количество заказываемых талей			
Дополнительные требования			
Наименование предприятия-заказчика			
Адрес предприятия-заказчика			
Контактное лицо, ответственное за заказ крана (Ф.И.О., должность, контактный телефон)			

место печати _____***подпись***