Таль электрическая стационарная типа Т01 (стационарная опорная на лапах) грузоподъемностью 5 тонн

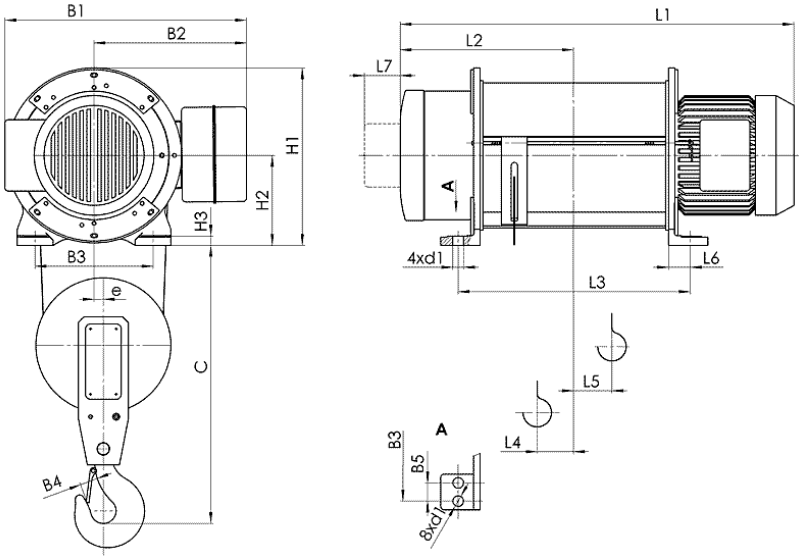

Тип тали	Высота подъема	Размеры, mm.																				
		Скорость подъёма m/min		L2	L3	L4	L5	L6	L7	H1	H2	H3	B1	B2	B3	B4	B5	e	C	d1	Скорость подъёма m/min	
		8, 12	8/2, 12/2																		8, 12	8/2, 12/2
		L1																			Вес, кг	
Т 016 Г/п 5 тонн	6	905	993	395	440	49	66	55	90	497	252	26	675 682(1) 760(3)	430 508(2)	330	56	-	26	840	30	360	455
	9	1010	1098	448	545	75	82														380	475
	12	1115	1203	500	650	101	108														400	495
	18	1325	1413	605	860	124	193														460	555
	24	1535	1623	710	1070	124	296														510	605
	30	1815	1903	850	1350	124	399	63	100	585	300	32	765 845(3)	470 550(2)	460					28	570	665
	36	1963	1969	905	1433	99	462										82	38			840	900

Стандартные технические характеристики электроталей:

Режим работы по FEM 9.511 **- 2m**

Кратность полиспаста **2/1**

Скорости:

Подъема **8 м/мин, 8/2 м/мин**

ООО «ПО «Высота», р/с № 40702810568000007115, Ф. ОПЕРУ БАНКА ВТБ (ПАО) В САНКТ-ПЕТЕРБУРГЕ
ИНН/КПП 7801514191 / 780101001, БИК 044030704, к/с 30101810200000000704
ОГРН 1107847051938, ОКПО 64302514, ОКАТО 40263563000

Таль электрическая стационарная типа Т01 (стационарная опорная на лапах) грузоподъемностью 5 тонн

СВЕДЕНИЯ, СООБЩАЕМЫЕ ЗАКАЗЧИКОМ ТАЛИ

Высота подъема, Н, м.			
Температура эксплуатации, град. С			
Климатическое исполнение	У3 (в помещении)	У2 (под навесом)	У1 (на улице)
Исполнение тали	Общепромышленное	Пожаробезопасное	
Управление талью	С пола	Радиоуправление	
Наименование транспортируемого груза			
Количество заказываемых талей			
Дополнительные требования			
Наименование предприятия-заказчика			
Адрес предприятия-заказчика			
Контактное лицо, ответственное за заказ крана (Ф.И.О., должность, контактный телефон)			

место печати _____*подпись*