Таль электрическая стационарная типа Т01 (стационарная опорная на лапах) грузоподъемностью 3,2 тонны

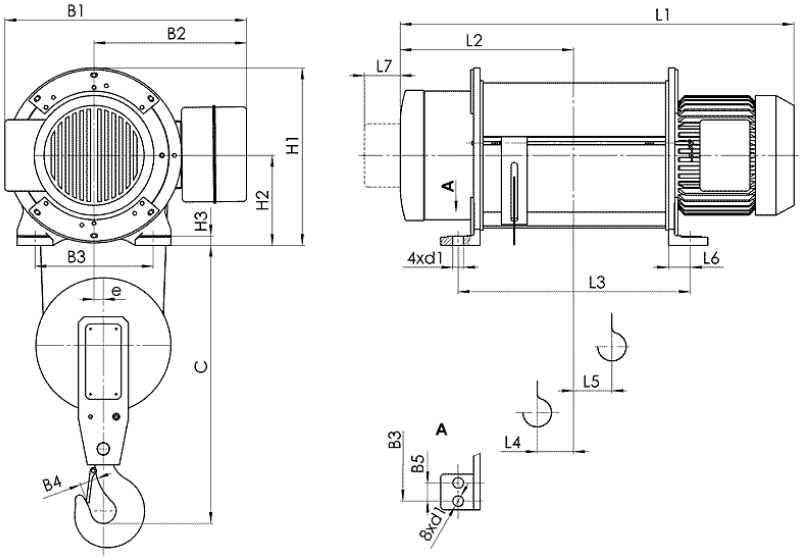

Тип тали	Высота подъема	Размеры, mm.																					
		Скорость подъёма m/min		L2	L3	L4	L5	L6	L7	H1	H2	H3	B1	B2	B3	B4	B5	e	C	d1	Скорость подъёма m/min		
		8, 12	8/2, 12/2																		8, 12		8/2, 12/2
		L1																			Вес, кг		
Т 015 Г/п 3,2 тонны	6	856	923	377	424	52	59	55	80	402	202	22	580 606(1) 668(3)	380 442(2)	270	50	-	22	750	26	240	250	305
	9	976	1043	437	544	82	89														255	265	320
	12	1086	1153	492	654	110	116														270	280	335
	18	1306	1373	602	874	110	226														310	320	375
	24	1526	1593	712	1094	110	336														340	350	405
	30	1640	1728	762	1175	75	398	63	90	497	252	26	675 682(1) 760(3)	430 508(2)	330			26		30	525	565	620
	36	1815	1903	850	1350	75	436														550	590	645

Стандартные технические характеристики электроталей:

Режим работы по FEM 9.511 **- 2m**

Кратность полиспаста **2/1**

Скорости:

Подъема **8 м/мин, 8/2 м/мин**

ООО «ПО «Высота», р/с № 40702810568000007115, Ф. ОПЕРУ БАНКА ВТБ (ПАО) В САНКТ-ПЕТЕРБУРГЕ
ИНН/КПП 7801514191 / 780101001, БИК 044030704, к/с 30101810200000000704
ОГРН 1107847051938, ОКПО 64302514, ОКАТО 40263563000

Таль электрическая стационарная типа Т01 (стационарная опорная на лапах) грузоподъемностью 3,2 тонны

СВЕДЕНИЯ, СООБЩАЕМЫЕ ЗАКАЗЧИКОМ ТАЛИ

Высота подъема, Н, м.			
Температура эксплуатации, град. С			
Климатическое исполнение	У3 (в помещении)	У2 (под навесом)	У1 (на улице)
Исполнение тали	Общепромышленное	Пожаробезопасное	
Управление талью	С пола	Радиоуправление	
Наименование транспортируемого груза			
Количество заказываемых талей			
Дополнительные требования			
Наименование предприятия-заказчика			
Адрес предприятия-заказчика			
Контактное лицо, ответственное за заказ крана (Ф.И.О., должность, контактный телефон)			

место печати _____*подпись*