Таль электрическая передвижная типа Т10 грузоподъемностью 0,5 тонн

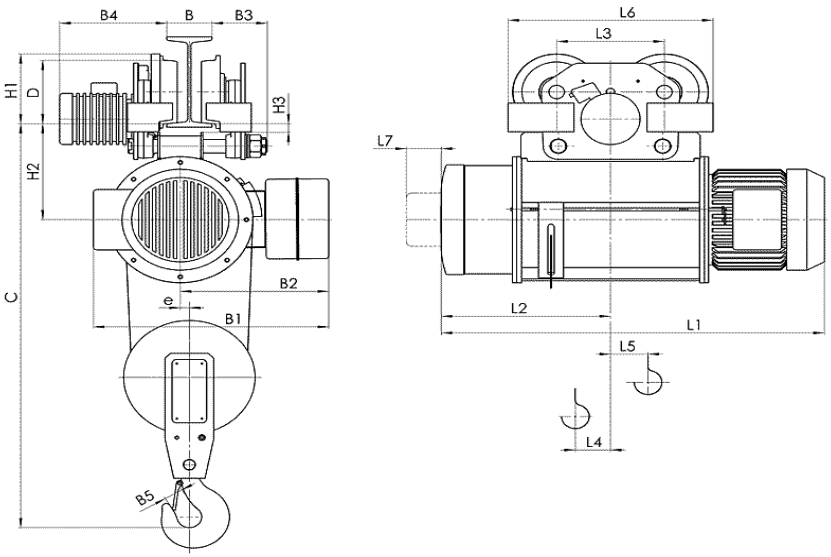

Для высоты подъёма 6-12 метров

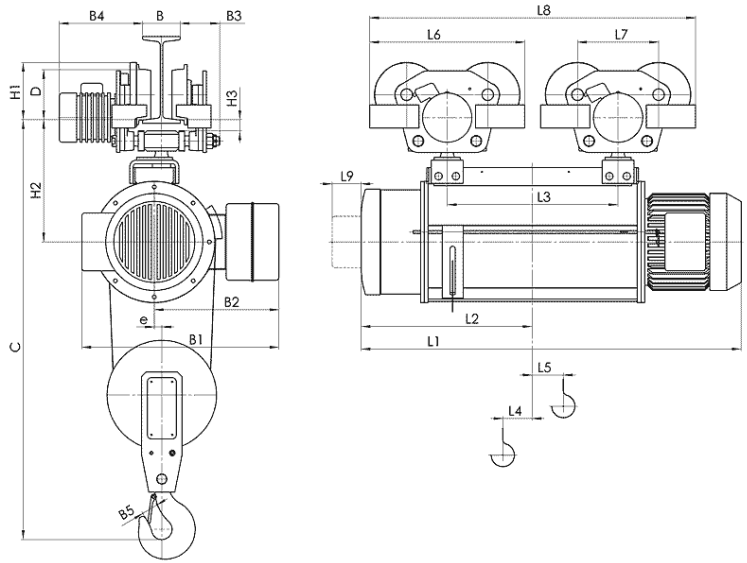

Для высоты подъёма 18-36 метров

Тип тали	Высота подъема	Размеры, mm.																								
		Скорость подъёма m/min		L2	L3	L4	L5	L6	L7	L8	L9	H1	H2	H3	B	B1	B2	B3	B4	B5	e	C	D	Скорость подъёма, m/min	
		8, 12	8/2, 12/2																					8,12	8/2, 12/2
		L1																						Вес, кг	
Т102.. Обычная таль г/п 0,5 тонн	6	648	688	287	225	37	45	415	46	-	-	148	204	33	90..130	465 492(1) 557(3)	300 365(2)	94...54	245...305	34	18	850	120	129	147
	9	738	778	332		60	68			-	-													135	153
	12	818	858	373		80	88			-	-													138	156
	18	978	1018	452	450	55	192		225	865	46		277		90..110							930		119	137
	24	1138	1178	532	610	55	272			1025														128	146
	30	1226	1290	567	550	89	214			965	80		331		90..110	580 606(1) 668(3)	380 442(2)				22	1025		250	297
	36	1306	1373	602	620	110	228			1035														273	320

(1) С микроподъёмом, (2) с ограничителем грузоподъёмности, (3) с ограничителем грузоподъёмности и микроподъёмом

Стандартные технические характеристики электроталей:

Режим работы по FEM 9.511 **- 2m**

Скорости:

- Подъема **8 м/мин, 8/2 м/мин**
- Передвижения **20 м/мин, 32 м/мин, 20/6 м/мин, 32/10 м/мин**

Кратность полиспаста **2/1**

Мощность электродвигателей:

- Подъема **0,75кВт; 0,75/0,15 кВт**
- Передвижения **0,12 кВт; 0,18 кВт**

ООО «ПО «Высота», р/с № 40702810568000007115, Ф. ОПЕРУ БАНКА ВТБ (ПАО) В САНКТ-ПЕТЕРБУРГЕ
ИНН/КПП 7801514191 / 780101001, БИК 044030704, к/с 30101810200000000704
ОГРН 1107847051938, ОКПО 64302514, ОКАТО 40263563000

Таль электрическая передвижная типа Т10 грузоподъемностью 0,5 тонн

СВЕДЕНИЯ, СООБЩАЕМЫЕ ЗАКАЗЧИКОМ ТАЛИ

Высота подъема, Н, м.			
Температура эксплуатации, град. С			
Климатическое исполнение	У3 (в помещении)	У2 (под навесом)	У1 (на улице)
Исполнение тали	Общепромышленное	Пожаробезопасное	
Управление талью	С пола	Радиоуправление	
Наименование транспортируемого груза			
Количество заказываемых талей			
Дополнительные требования			
Наименование предприятия-заказчика			
Адрес предприятия-заказчика			
Контактное лицо, ответственное за заказ крана (Ф.И.О., должность, контактный телефон)			

место печати _____*подпись*