ЗАХВАТ ЛИСТОВОЙ TIGRIP
TBL
грузоподъёмностью 0.5-3.0 т.

захват TBL грузоподъёмность 500-3000кг.

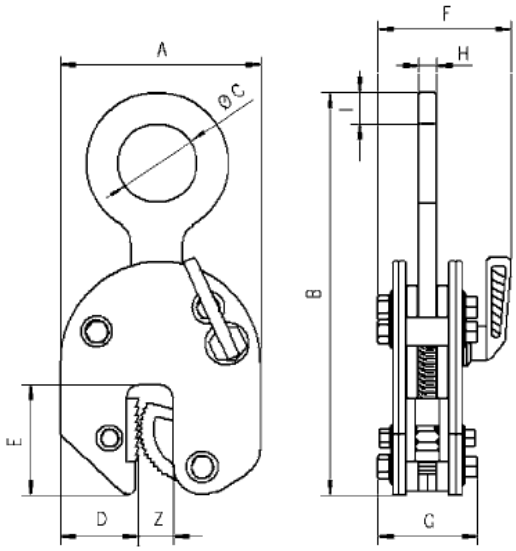

Модель	Номер по каталогу 4025092*	Грузоподъёмность, кг	Ширина зева Z, мм	Масса, кг
TBL 0,5	*550000	500	0 - 16	1.5
TBL 1.5	*550017	1500	0 - 20	3.0
TBL 2.0	*550024	2000	0 - 32	9.3
TBL 3.0	*550048	3000	0 - 32	9.3
Размеры, мм				
	TBL 0.5	TBLplus 1.5	TBLplus 2.0	TBLplus 3.0
A	99	126	192	192
B	195	225	312	312
ØC	29	50	80	80
D	33	49	75	75
E	47	70	96	96
F	50	82	100	100
G	48	55	81	81
H	11	12	20	20
I	16	20	24	24