ЗАХВАТ ЛИСТОВОЙ
TBS (Columbus McKinnon)
грузоподъёмностью 1,0- 3,0т.

TBS
грузоподъёмностью
1,0т – 3,0т

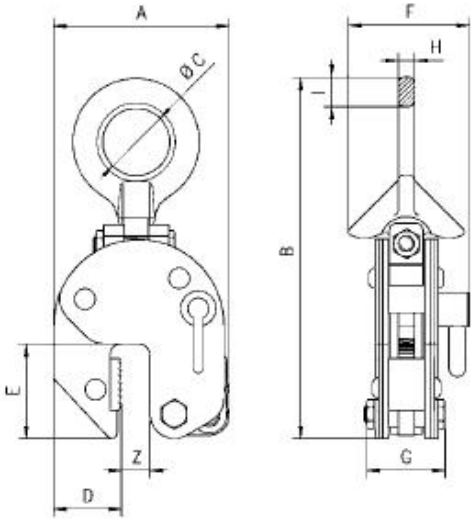

TBS
грузоподъёмностью
4,5т – 10,0т

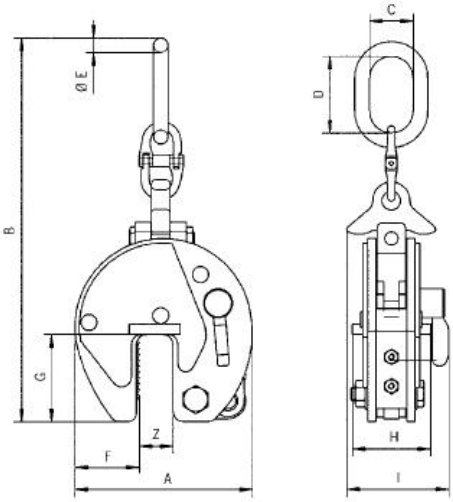

Технические характеристики

Наименование параметра	Грузоподъёмность, т		
	1.0	2.0	3.0
Размеры габаритные, мм			
A	126	192	192
B	270	362	382
Ø C	50	80	80
D	49	75	75
E	70	96	96
F	95	132	132
G	63	92	92
H	12	20	20
I	23	30	30
C	-	-	-
Ø E	-	-	-
Z	0-20	0-32	0-32
Масса, кг	4.6	14.3	14.3