Таль электрическая передвижная с уменьшенной строительной высотой типа Т45 грузоподъемностью 2 тонны

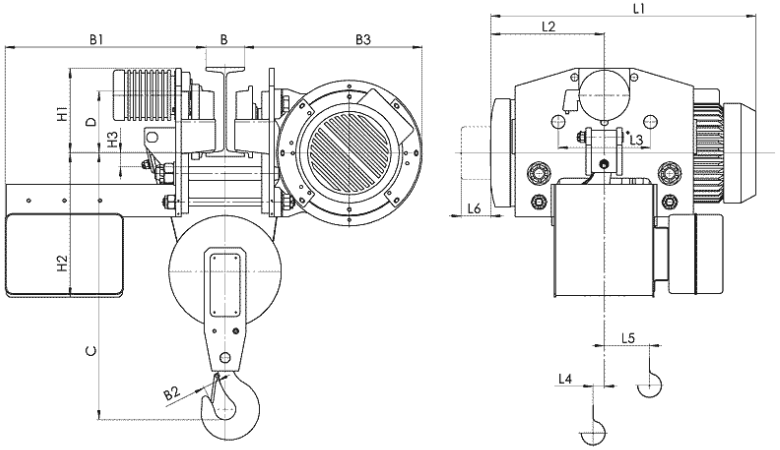

Тип тали	Высота подъема	Размеры, mm.																	
		Скорость подъёма m/min		L2	L3	L4	L5	L6	H1	H2	H3	B	B1	B2	B3	C	D	Скорость подъёма m/min	
		8,12	8/2, 12/2															8, 12	8/2, 12/2
		L1																Вес, кг	
Т 454 Г/п 2 тонны	6	816	880	362	280	48	43	80	252	488	37	130…150	740	45	485	710	175	420	467
	9	926	990	417		103												450	497
	12	1026	1090	467		153												475	522

Стандартные технические характеристики электроталей:

Режим работы по FEM 9.511 **- 2m**

Скорости:

- Подъема **8 м/мин, 8/2 м/мин**
- Передвижения **20 м/мин, 32 м/мин, 20/6 м/мин, 32/10 м/мин**

Кратность полиспаста **2/1**

Мощность электродвигателей:

- Подъема **3 кВт; 3/0,7 кВт**
- Передвижения **0,25 кВт; 0,37 кВт**

ООО «ПО «Высота», р/с № 40702810568000007115, Ф. ОПЕРУ БАНКА ВТБ (ПАО) В САНКТ-ПЕТЕРБУРГЕ
ИНН/КПП 7801514191 / 780101001, БИК 044030704, к/с 30101810200000000704
ОГРН 1107847051938, ОКПО 64302514, ОКАТО 40263563000

Таль электрическая передвижная с уменьшенной строительной высотой типа Т45 грузоподъемностью 2 тонны

СВЕДЕНИЯ, СООБЩАЕМЫЕ ЗАКАЗЧИКОМ ТАЛИ

Высота подъема, Н, м.			
Температура эксплуатации, град. С			
Климатическое исполнение	У3 (в помещении)	У2 (под навесом)	У1 (на улице)
Исполнение тали	Общепромышленное	Пожаробезопасное	
Управление талью	С пола	Радиоуправление	
Наименование транспортируемого груза			
Количество заказываемых талей			
Дополнительные требования			
Наименование предприятия-заказчика			
Адрес предприятия-заказчика			
Контактное лицо, ответственное за заказ крана (Ф.И.О., должность, контактный телефон)			

место печати _____*подпись*