Кран козловой легкий (мобильное перегрузочное устройство) модель TDL

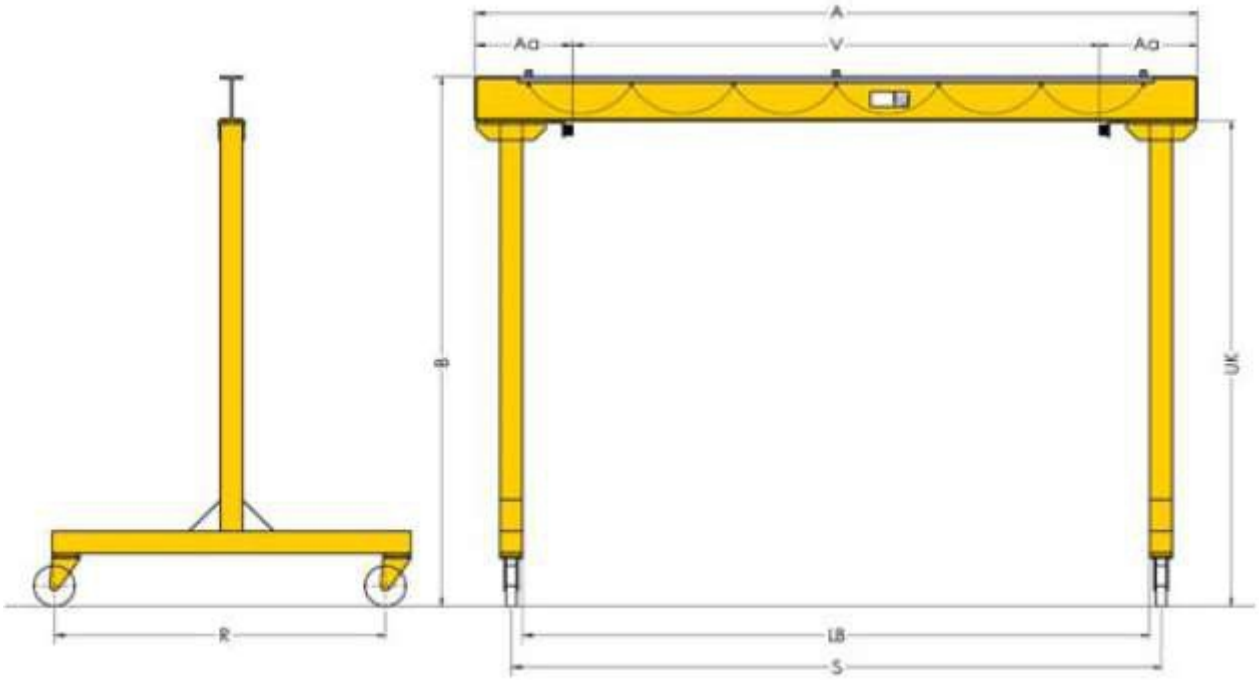

• краны с ручным передвижением по полу, устойчивая конструкция
• поставляется в разобранном виде
• Электрокомпоненты: главный выключатель, кабель (кругл. сечения, поддерживается держателем посредине консоли (при ее длине до 4000 мм) или система с плоским кабелем (гибкий токоподвод))
• Ограничители хода тележки передвижной тали

Основные технические характеристики:

Модель	Длина пролета	Ширина крана		Г/п	Макс. вес тали	Диаметр колес	Ширина полки	UK=2500		UK=3000		UK=3500		UK=4000	
	S	внеш	внутр					масса	размер B	масса	размер B	масса	размер B	масса	размер B
	мм	мм	мм	кг	кт	мм	мм	кг	мм	кг	мм	кг	мм	кг	мм
TDL-05002000	2000	2500	2045	**500**	120	200	82	156	2660	172	3160	188	3660	204	4160
TDL-05002500	2500	3000	2545	**500**	120	200	82	165	2660	181	3160	197	3660	213	4160
TDL-05003000	3000	3500	3045	**500**	120	200	82	173	2660	189	3160	205	3660	221	4160
TDL-05003500	3500	4000	3545	**500**	120	200	82	181	2660	197	3160	213	3660	229	4160
TDL-05004000	4000	4500	4045	**500**	120	200	82	189	2660	205	3160	221	3660	237	4160
TDL-05004500	4500	5000	4545	**500**	120	200	91	213	2680	229	3180	245	3680	261	4180
TDL-05005000	5000	5500	5045	**500**	120	200	91	223	2680	239	3180	255	3680	271	4180
TDL-05005500	5500	6000	5545	**500**	120	200	100	254	2700	270	3200	286	3700	302	4200
TDL-10002000	2000	2500	2045	**1000**	160	250	100	196	2700	214	3200	232	3700	250	4200
TDL-10002500	2500	3000	2545	**1000**	160	250	100	207	2700	225	3200	243	3700	261	4200
TDL-10003000	3000	3500	3045	**1000**	160	250	100	219	2700	237	3200	255	3700	273	4200
TDL-10003500	3500	4000	3545	**1000**	160	250	100	230	2700	248	3200	266	3700	284	4200
TDL-10004000	4000	4500	4045	**1000**	160	250	110	259	2720	277	3220	295	3720	313	4220
TDL-10004500	4500	5000	4545	**1000**	160	250	110	273	2720	291	3220	309	3720	327	4220
TDL-10005000	5000	5500	5045	**1000**	160	250	120	312	2740	330	3240	348	3740	366	4240
TDL-10005500	5500	6000	5545	**1000**	160	250	120	327	2740	345	3240	363	3740	381	4240
TDL-20002000	2000	2500	2000	**2000**	180	250	150	266	2800	286	3300	306	3800	326	4300
TDL-20002500	2500	3000	2500	**2000**	180	250	150	288	2800	308	3300	328	3800	348	4300
TDL-20003000	3000	3500	3000	**2000**	180	250	150	310	2800	330	3300	350	3800	370	4300

ООО «ПО «Высота, р/с № 40702810568000007115, Ф. ОПЕРУ БАНКА ВТБ (ПАО) В САНКТ-ПЕТЕРБУРГЕ
ИНН/КПП 7801514191 / 780101001, БИК 044030704, к/с 30101810200000000704
ОГРН 1107847051938, ОКПО 64302514, ОКАТО 40263563000

Кран козловой легкий (мобильное перегрузочное устройство) модель TDL

Модель	Длина пролета	Ширина крана		Г/п	Макс. вес тали	Диаметр колес	Ширина полки	UK=2500		UK=3000		UK=3500		UK=4000	
	S	внеш	внутр					масса	размер B	масса	размер B	масса	размер B	масса	размер B
	мм	мм	мм	кг	кг	мм	мм	кг	мм	кг	мм	кг	мм	кг	мм
TDL-20003500	3500	4000	3500	**2000**	180	250	150	332	2800	352	3300	372	3800	392	4300
TDL-20004000	4000	4500	4000	**2000**	180	250	150	353	2800	373	3300	393	3800	413	4300
TDL-20004500	4500	5000	4500	**2000**	180	250	150	375	2800	395	3300	415	3800	435	4300
TDL-20005000	5000	5500	5000	**2000**	180	250	160	436	2830	456	3330	476	3830	496	4330
TDL-20005500	5500	6000	5500	**2000**	180	250	160	461	2830	481	3330	501	3830	521	4330
TDL-32002000	2000	2500	2000	**3200**	350	250	160	362	2830	395	3330	429	3830	462	4330
TDL-32002500	2500	3000	2500	**3200**	350	250	160	388	2830	421	3330	455	3830	488	4330
TDL-32003000	3000	3500	3000	**3200**	350	250	160	413	2830	446	3330	480	3830	513	4330
TDL-32003500	3500	4000	3500	**3200**	350	250	160	471	2860	504	3360	538	3860	571	4360
TDL-32004000	4000	4500	4000	**3200**	350	250	170	500	2860	533	3360	567	3860	600	4360
TDL-32004500	4500	5000	4500	**3200**	350	250	170	529	2860	562	3360	596	3860	629	4360
TDL-32005000	5000	5500	5000	**3200**	350	250	180	610	2900	643	3400	677	3900	710	4400
TDL-32005500	5500	6000	5500	**3200**	350	250	180	644	2900	677	3400	711	3900	744	4400

Сведения, сообщаемые заказчиком по заказываемому крану

1. Пролет крана в метрах (прописью) _____
2. Место установки крана (помещение, открытый воздух) _____
3. Температура воздуха в зоне установленного крана
в отапливаемом цехе + С в неотапливаемом цехе - С _____
4. Назначение крана: подробно указать характер подъемно -транспортных операций,
выполняемых краном _____
5. Диапазон подъема, но не более указанного в табл., м
6. Тип тали (электрическая, ручная) _____

Дополнительные сведения о кране

РЕКВИЗИТЫ ЗАКАЗЧИКА

Адрес: _____ г. _____ ул. _____ дом №_____

_____

полное наименование организации заказчика

Телефон: _____ Телефакс: _____

Телетайп: _____

Заполняется заказчиком ***«УТВЕРЖДАЮ»***

МП _____ _____

(должность и наименование организации) (подпись) (фамилия и инициалы)

«____»_____20___ г.