ПРОИЗВОДСТВЕННОЕ ОБЪЕДИНЕНИЕ ВЫСОТА

192102, г. Санкт-Петербург, а/я 152
тел/факс: (812) 495-66-10, (812) 938-33-68
www.vysota-kran.ru e-mail: sales@vysota-kran.ru

Кран козловой электрический общего назначения грузоподъёмностью 12,5 тонн (управление с пола)

Назначение: Кран предназначен для выполнения перегрузочных, транспортных и складских работ. Кран не предназначен для работы во взрывоопасных и пожароопасных средах. Температура окружающего воздуха от +40С до -40С.
Технические особенности: Мост крана коробчатой конструкции, прямоугольного сечения, двухбалочный. Механические противоугонные захваты. Кабина стационарная, утеплённая с обогревом.

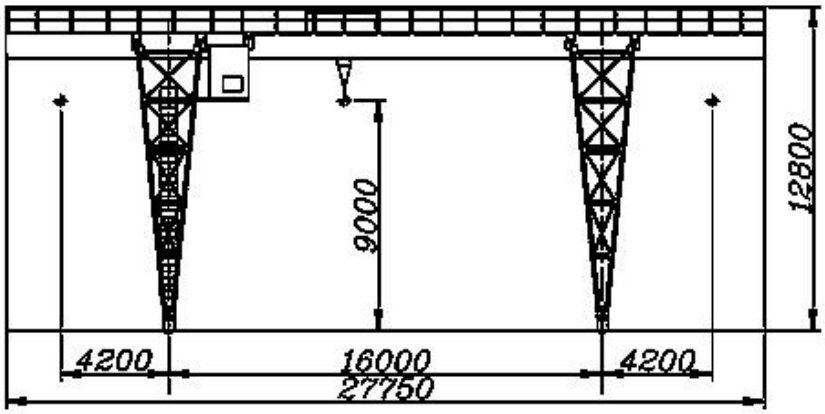

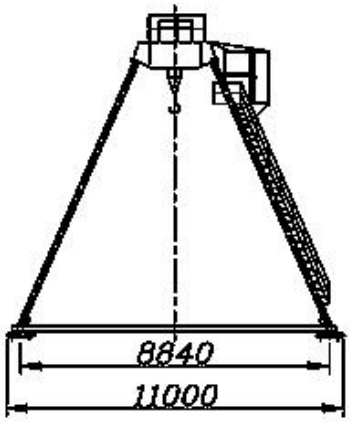

Технические характеристики		
Грузоподъёмность	**т**	**12,5**
Пролёт	**м**	**16**
Полная длина крана	**м**	**27,75**
Высота подъёма	**м**	**9**
Скорости:		
Подъёма	**м/с**	**0,166**
Передвижения тележки грузовой	**м/с**	**0,5**
Передвижения крана	**м/с**	**0,8**
Установленная мощность электродвигателей	**кВт**	**47**
Масса	**т**	**33**
Напряжение	**В**	**380**
Расчётная нагрузка колеса на рельс:	**кН**	**70**
Режим работы по ИСО 4301/1		**А5**
Токоподвод		**Кабельный**
Тип подкранового рельса/ширина головки, мм		**Р43, Р50, Р65**
Климатическое исполнение по ГОСТ 15150-69		**У1**

ПРОИЗВОДСТВЕННОЕ ОБЪЕДИНЕНИЕ ВЫСОТА
192102, г. Санкт-Петербург, а/я 152
тел/факс: (812) 495-66-10, (812) 938-33-68
www.vysota-kran.ru e-mail: sales@vysota-kran.ru

СВЕДЕНИЯ, СООБЩАЕМЫЕ ЗАКАЗЧИКОМ КРАНА

Пролет крана, Ln, м.			
Длина консолей, lк			
Высота подъема, Н, м.			
Температура эксплуатации, град. С			
Климатическое исполнение	У3 (в помещении)	У2 (под навесом)	У1 (на улице)
Исполнение крана	Общепромышленное	Пожаробезопасное	
Токоподвод	Кабельный	Троллейный открытый	Троллейный закрытый
Управление краном	С пола	Радиоуправление	
Наименование транспортируемого груза			
Количество заказываемых кранов			
Дополнительные требования			
Наименование предприятия-заказчика			
Адрес предприятия-заказчика			
Контактное лицо, ответственное за заказ крана (Ф.И.О., должность, контактный телефон)			

место печати _____*подпись*