Кран консольный настенный PMS

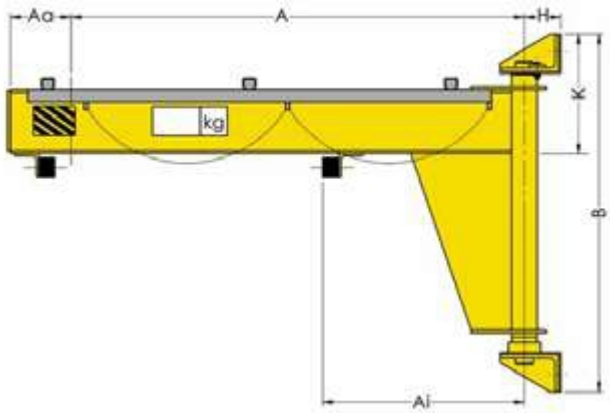

- Поворот стрелы 180°
- Монтаж к стене винтами насквозь и накладной плитой с обратной стороны стены
- Монтаж к колонне охватывающим ярмом и винтами
- Электрокомпоненты: главный выключатель, фидер (круглого сечения, поддерживается держателем посредине консоли (при ее длине до 4000 мм))
- Ограничители хода тележки передвижной тали
- Ограничители хода тележки передвижной тали

Основные технические характеристики:

Модель	длина консоли	габаритные размеры				Г/п	Макс. вес тали	вес крана	Ширина консоли
	A	Aa	Ai	K	B				F
	мм	мм	мм	мм	мм	кг	кт	кг	мм
PMS-0125-2000	2000	150	300	236	660	125	55	60	64
PMS-0125-2500	2500	150	300	236	660	125	40	70	64
PMS-0125-3000	3000	150	300	236	660	125	40	70	64
PMS-0125-3500	3500	150	350	276	800	125	40	100	73
PMS-0125-4000	4000	150	350	276	800	125	40	110	91
PMS-0125-4500	4500	150	350	296	800	125	40	130	73
PMS-0125-5000	5000	150	350	316	900	125	40	150	82
PMS-0125-5500	5500	150	450	321	800	125	40	170	91
PMS-0125-6000	6000	150	450	321	900	125	40	180	91
PMS-0250-2000	2000	150	300	236	660	250	40	60	64
PMS-0250-2500	2500	150	350	276	900	250	55	80	73
PMS-0250-3000	3000	150	450	296	800	250	55	100	82
PMS-0250-3500	3500	150	350	301	800	250	55	120	82
PMS-0250-4000	4000	150	450	321	900	250	55	140	91
PMS-0250-4500	4500	150	450	341	900	250	55	150	91
PMS-0250-5000	5000	150	450	321	900	250	55	180	100
PMS-0250-5500	5500	150	500	396	1115	250	55	240	100
PMS-0250-6000	6000	150	500	416	1115	250	55	280	110
PMS-0500-2000	2000	150	350	296	800	500	80	80	82
PMS-0500-2500	2500	150	450	321	900	500	80	110	91
PMS-0500-3000	3000	150	450	321	900	500	80	120	91
PMS-0500-3500	3500	150	500	396	1115	500	80	190	100
PMS-0500-4000	4000	150	500	416	1115	500	80	220	110
PMS-0500-4500	4500	150	500	416	1115	500	80	230	110
PMS-0500-5000	5000	150	500	436	1115	500	80	270	120
PMS-0500-5500	5500	150	500	436	1115	500	80	290	120
PMS-0500-6000	6000	150	500	466	1115	500	80	340	135
PMS-1000-2000	2000	200	500	396	1115	1000	150	180	110
PMS-1000-2500	2500	200	500	416	1115	1000	150	150	100
PMS-1000-3000	3000	200	500	436	1115	1000	150	210	120
PMS-1000-3500	3500	200	500	436	1115	1000	150	220	120
PMS-1000-4000	4000	200	500	466	1115	1000	150	260	135
PMS-1000-4500	4500	200	620	470	1215	1000	150	360	135
PMS-1000-5000	5000	200	620	500	1215	1000	150	310	150
PMS-1000-5500	5500	200	620	500	1215	1000	150	380	150
PMS-1000-6000	6000	200	620	530	1215	1000	150	450	160

Кран консольный настенный PMS

Модель	длина консоли	габаритные размеры				Г/п	Макс. вес тали	вес крана	Ширина консоли
	A	Aa	Ai	K	B				F
	мм	мм	мм	мм	мм	кг	кт	кг	мм
PMS-1600-2000	2000	200	500	416	1115	1600	150	160	110
PMS-1600-2500	2500	200	500	466	1115	1600	150	200	135
PMS-1600-3000	3000	200	620	470	1215	1600	150	250	135
PMS-1600-3500	3500	200	620	500	1215	1600	150	290	150
PMS-1600-4000	4000	200	620	500	1215	1600	150	370	150
PMS-1600-4500	4500	200	620	530	1215	1600	150	310	160
PMS-1600-5000	5000	200	620	560	1215	1600	150	430	170
PMS-2000-2000	2500	200	500	436	1115	2000	150	170	135
PMS-2000-2500	2000	200	620	470	1215	2000	150	230	120
PMS-2000-3000	3000	200	620	500	1215	2000	150	270	150
PMS-2000-3500	3500	200	620	530	1215	2000	150	320	160
PMS-2000-4000	4000	200	620	530	1215	2000	150	340	160

Сведения, сообщаемые заказчиком по заказываемому крану

1. Пролет крана в метрах (прописью) _____
2. Место установки крана (помещение, открытый воздух) _____
3. Температура воздуха в зоне установленного крана
в отапливаемом цехе + С в неотапливаемом цехе - С _____
4. Назначение крана: подробно указать характер подъемно-транспортных операций,
выполняемых краном _____
5. Диапазон подъема, но не более указанного в табл., м
6. Тип тали (электрическая, ручная) _____

Дополнительные сведения о кране

РЕКВИЗИТЫ ЗАКАЗЧИКА

Адрес: _____ г. _____ ул. _____ дом №_____

_____

полное наименование организации заказчика

Телефон: _____ Телефакс: _____

Телетайп: _____

Заполняется заказчиком ***«УТВЕРЖДАЮ»***

МП _____ _____

(должность и наименование организации) (подпись) (фамилия и инициалы)

«____»_____20___ г.