Таль электрическая передвижная с уменьшенной строительной высотой типа Т45 грузоподъемностью 0,5 тонн

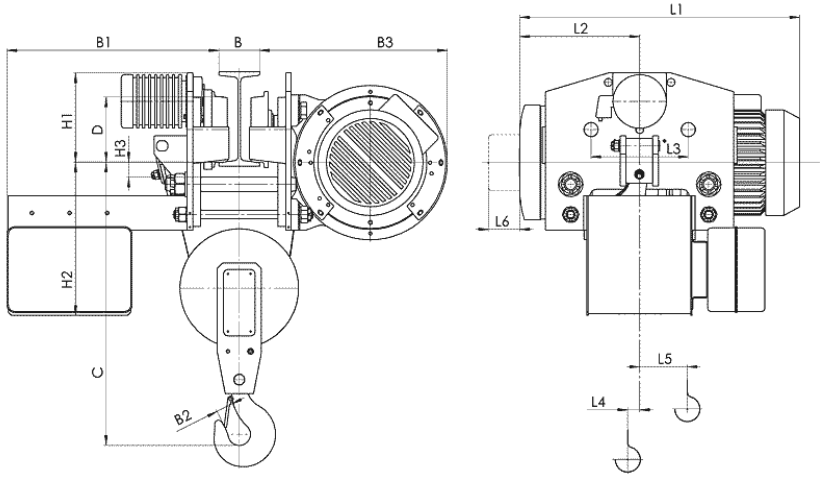

Тип тали	Высота подъема	Размеры, mm.																	
		Скорость подъёма m/min		L2	L3	L4	L5	L6	H1	H2	H3	B	B1	B2	B3	C	D	Скорость подъёма m/min	
		8,12	8/2, 12/2															8, 12	8/2, 12/2
		L1																Вес, кг	
Т 452 Г/п 0,5 тонн	6	648	688	287	225	37	32	70	204	390	34	110…150	532	34	370	500	120	195	213
	9	738	778	332		82												215	233
	12	818	858	373		122												235	253

Стандартные технические характеристики электроталей:

Режим работы по FEM 9.511 **- 2m**

Скорости:

- Подъема **8 м/мин, 8/2 м/мин**
- Передвижения **20 м/мин, 32 м/мин, 20/6 м/мин, 32/10 м/мин**

Кратность полиспаста **2/1**

Мощность электродвигателей:

- Подъема **0,75 кВт; 0,75/0,15 кВт**
- Передвижения **0,12 кВт; 0,18 кВт**

Таль электрическая передвижная с уменьшенной строительной высотой типа Т45 грузоподъемностью 0,5 тонн

СВЕДЕНИЯ, СООБЩАЕМЫЕ ЗАКАЗЧИКОМ ТАЛИ

Высота подъема, Н, м.			
Температура эксплуатации, град. С			
Климатическое исполнение	У3 (в помещении)	У2 (под навесом)	У1 (на улице)
Исполнение тали	Общепромышленное	Пожаробезопасное	
Управление талью	С пола	Радиоуправление	
Наименование транспортируемого груза			
Количество заказываемых талей			
Дополнительные требования			
Наименование предприятия-заказчика			
Адрес предприятия-заказчика			
Контактное лицо, ответственное за заказ крана (Ф.И.О., должность, контактный телефон)			

место печати _____*подпись*