Таль электрическая передвижная типа МТ732 грузоподъемностью 12,5 тонн

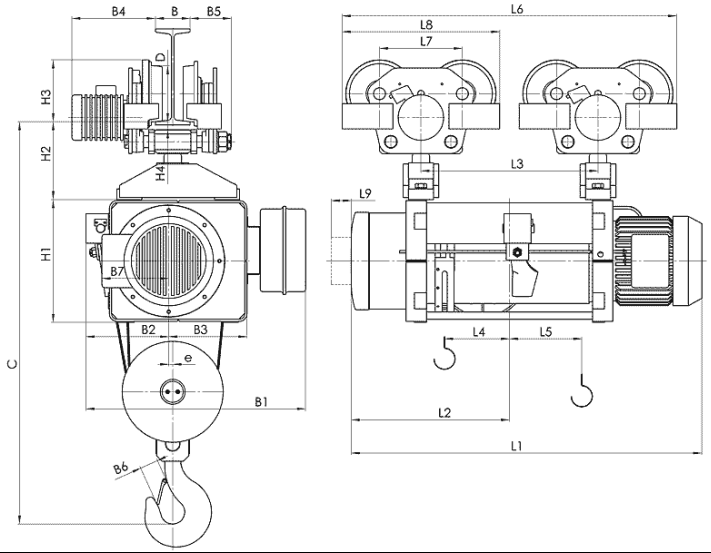

Тип	Полиспаст 4/1			Размеры, mm																									
	Высота подъема, m		Грузоподъемность, kg	Скорость подъема, m/min		L2	L3	L4	L5	L6	L7	L8	L9	H1	H2	H3	H4	B	B1	B2	B3	B4	B5	B6	B7	C	e	D
				4 6	4/1 6/1																							
				L1																								
MT732	H4	8,5	12500	1453	1488	667	713	117	36	1308	310	595	100	540	292	230	30	130… 150	978	369	373	300… 365	145… 125	90	266	1905	22,5	210
	H5	11,5		1668	1703	775	928	224	-18	1523																		
	H6	14,5		1883	1918	882	1143	332	-72	1738																		
	H7	17,5		2093	2128	987	1353	437	-124	1948																		
	H8	20,0		2253	2288	1067	1513	517	-163	2108																		
	H9	23,5		2503	2538	1192	1763	642	-227	2358																		
	H10	26,0		2693	2728	1287	1953	737	-276	2548																		

Стандартные технические характеристики электроталей:

Режим работы по FEM 9.511 **- 2m**

Скорости:

- Подъема **4 м/мин, 4/1 м/мин**
- Передвижения **20 м/мин, 32 м/мин, 20/6 м/мин, 32/10 м/мин**

Кратность полиспаста **4/1**

Мощность электродвигателей:

- Подъема **12,5кВт; 13/3 кВт**
- Передвижения **2х0,55 кВт**

ООО «ПО «Высота», р/с № 40702810568000007115, Ф. ОПЕРУ БАНКА ВТБ (ПАО) В САНКТ-ПЕТЕРБУРГЕ
ИНН/КПП 7801514191 / 780101001, БИК 044030704, к/с 30101810200000000704
ОГРН 1107847051938, ОКПО 64302514, ОКАТО 40263563000

Таль электрическая передвижная типа МТ732 грузоподъемностью 12,5 тонн

СВЕДЕНИЯ, СООБЩАЕМЫЕ ЗАКАЗЧИКОМ ТАЛИ

Высота подъема, Н, м.			
Температура эксплуатации, град. С			
Климатическое исполнение	У3 (в помещении)	У2 (под навесом)	У1 (на улице)
Исполнение тали	Общепромышленное	Пожаробезопасное	
Управление талью	С пола	Радиоуправление	
Наименование транспортируемого груза			
Количество заказываемых талей			
Дополнительные требования			
Наименование предприятия-заказчика			
Адрес предприятия-заказчика			
Контактное лицо, ответственное за заказ крана (Ф.И.О., должность, контактный телефон)			

место печати _____*подпись*