Таль электрическая передвижная типа Т39 грузоподъемностью 10 тонн

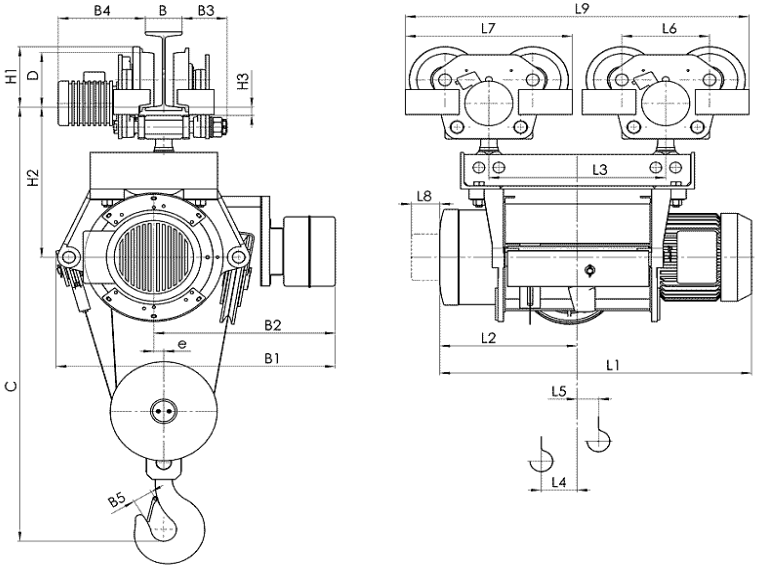

Тип тали	Высота подъема	Размеры, mm.																							
		Скорость подъёма m/min		L2	L3	L4	L5	L6	L7	L8	L9	H1	H2	H3	B	B1	B2	B3	B4	B5	e	C	D	Скорость подъёма m/min	
		4,6	4/1,6/1																					4,6	4/1,6/1
		L1																						Вес, кг	
Т 396 Г/п 10 тонн	6	1115	1203	500	625	63	38	310	595	90	1220	232	580	30	130…150	965 1045(1)	620	145…125	300…365	71	35	1640	210	805	900
	9	1325	1413	605	835	58	97				1430													997	1092
	12	1535	1623	710	1045	86	95				1640													1055	1150
	15	1815	1903	850	1325	100	165				1920													1395	1490

(1) С микроподъёмом, (2) с ограничителем грузоподъёмности, (3) с ограничителем грузоподъёмности и микроподъёмом

Стандартные технические характеристики электроталей:

Режим работы по FEM 9.511 **- 2m**

Скорости:

- Подъема **4,6 м/мин, 4/1,6/1 м/мин**
- Передвижения **20 м/мин, 32 м/мин, 20/6 м/мин, 32/10 м/мин**

Кратность полиспаста **4/1**

Мощность электродвигателей:

- Подъема **8кВт; 8/1,7 кВт**
- Передвижения **0,25 кВт; 0,37 кВт**

ООО «ПО «Высота», р/с № 40702810568000007115, Ф. ОПЕРУ БАНКА ВТБ (ПАО) В САНКТ-ПЕТЕРБУРГЕ
ИНН/КПП 7801514191 / 780101001, БИК 044030704, к/с 30101810200000000704
ОГРН 1107847051938, ОКПО 64302514, ОКАТО 40263563000

Таль электрическая передвижная типа Т39 грузоподъемностью 10 тонн

СВЕДЕНИЯ, СООБЩАЕМЫЕ ЗАКАЗЧИКОМ ТАЛИ

Высота подъема, Н, м.			
Температура эксплуатации, град. С			
Климатическое исполнение	У3 (в помещении)	У2 (под навесом)	У1 (на улице)
Исполнение тали	Общепромышленное	Пожаробезопасное	
Управление талью	С пола	Радиоуправление	
Наименование транспортируемого груза			
Количество заказываемых талей			
Дополнительные требования			
Наименование предприятия-заказчика			
Адрес предприятия-заказчика			
Контактное лицо, ответственное за заказ крана (Ф.И.О., должность, контактный телефон)			

место печати _____*подпись*